Tesla Roadster Rocket

Общий вид спереди сверху

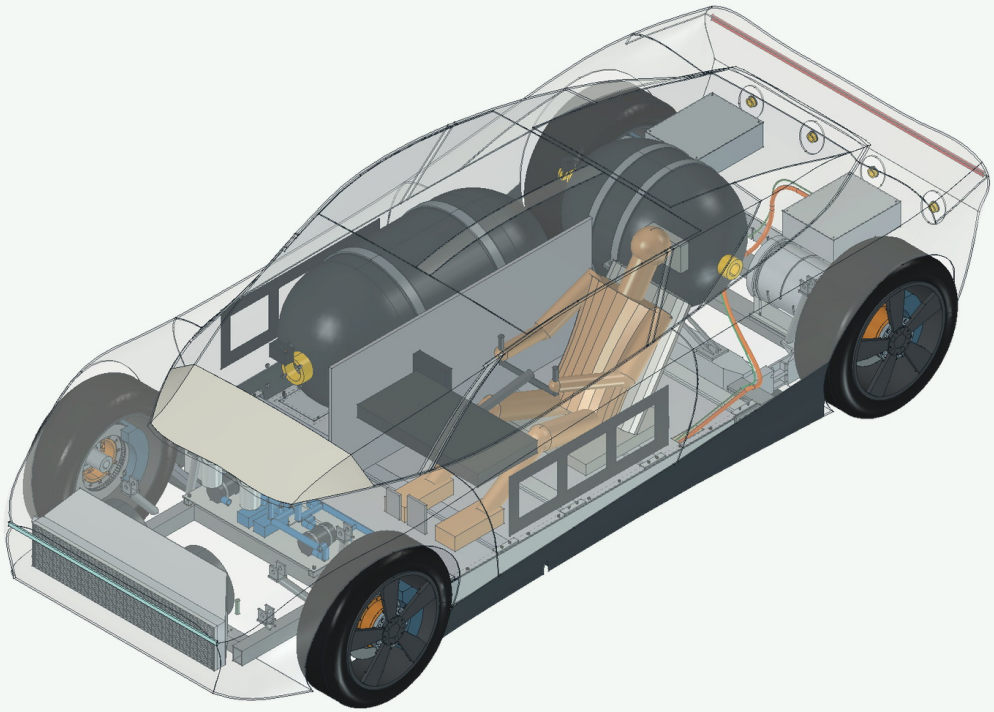

Полупрозрачный кузов локальной реконструкции с видимыми силовыми агрегатами.

Вид спереди и сбоку

Ортогональные кадры в одном масштабе

Спереди

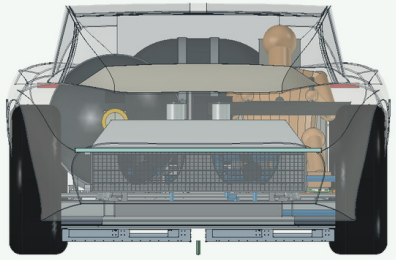

Силуэт и опоры в продольном направлении.

Слева

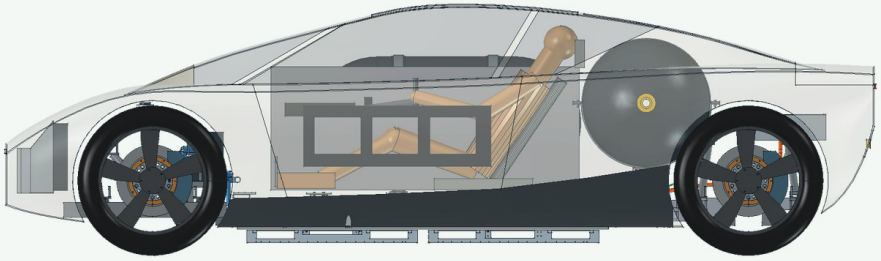

Продольная компоновка и положение опор.

Вид сверху и снизу

Ортогональные кадры в одном масштабе

Сверху

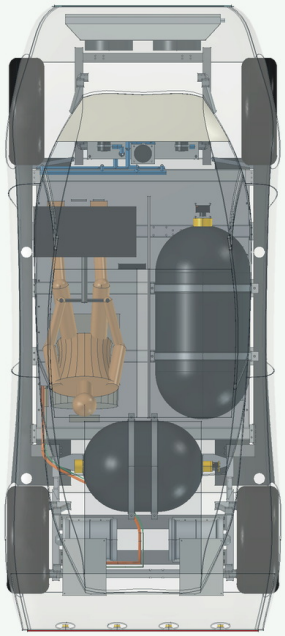

План изделия с сохранённой ориентацией корпуса.

Снизу

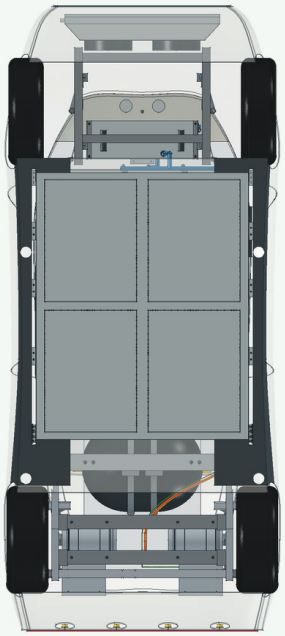

Поддонная компоновка и опорный контур.

Кормовой ракурс

Ортогональный вид и кормовая аксонометрия

Сзади

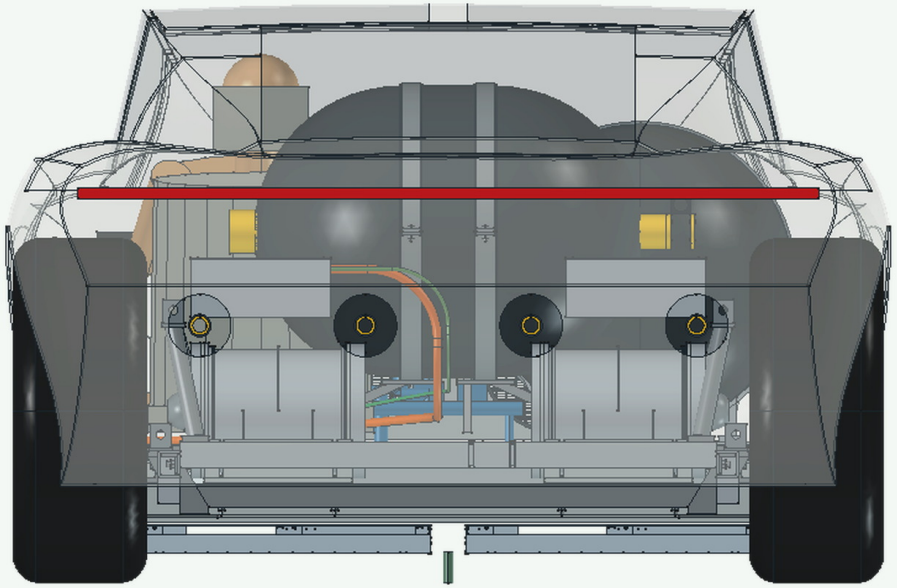

Ортогональный кормовой вид.

Сзади сверху

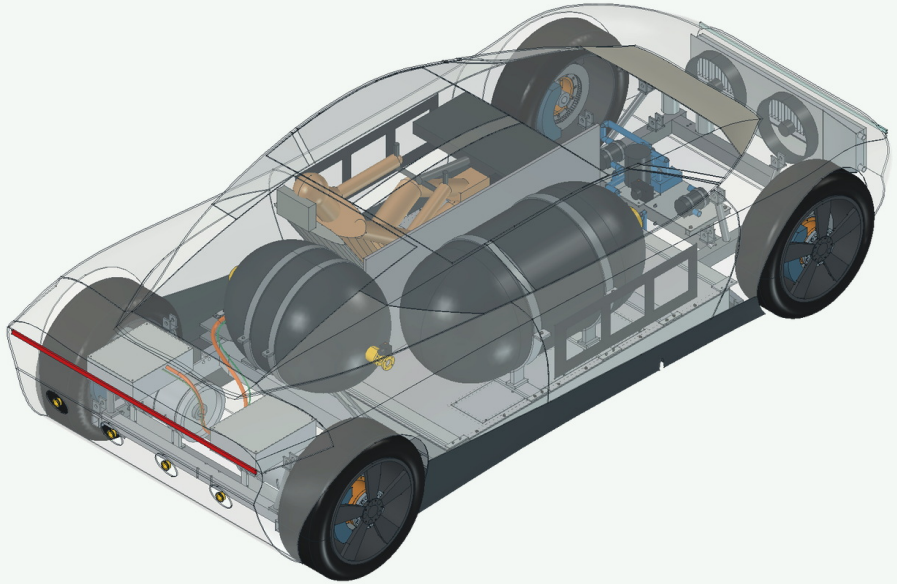

Кормовая аксонометрия с видимыми соседними системами.

Компоновка под кузовом

Состав и положение деталей

Кабина и шасси

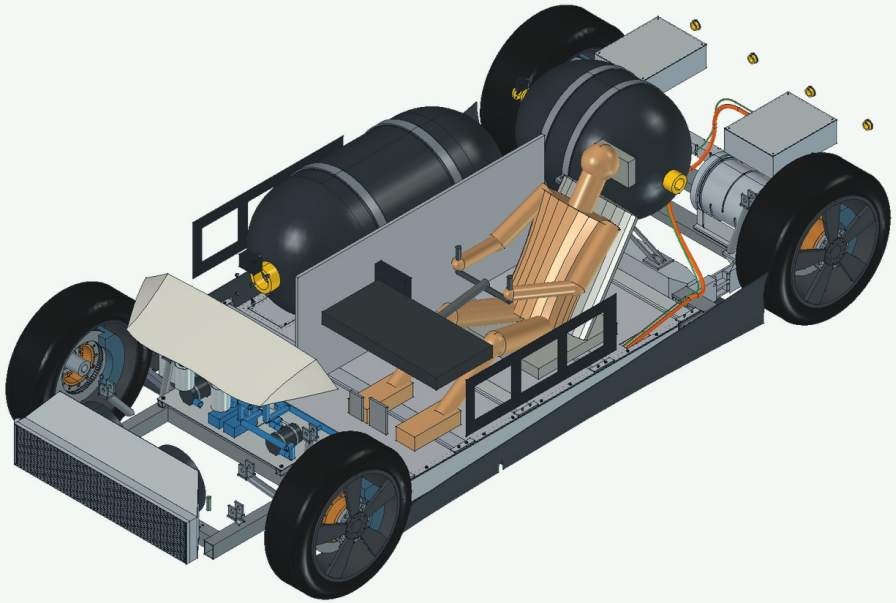

Кузовные панели скрыты. Передняя компоновка и колёсные узлы доступны для обзора.

Кормовые агрегаты

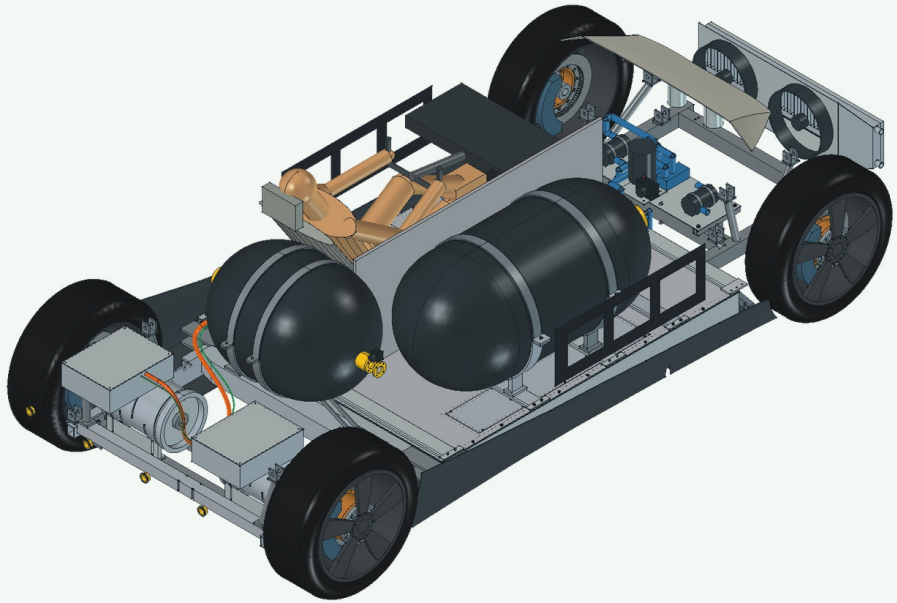

Вид с противоположной стороны без наружных панелей.

Батарея и пневматика

Состав и положение деталей

Открытая батарея

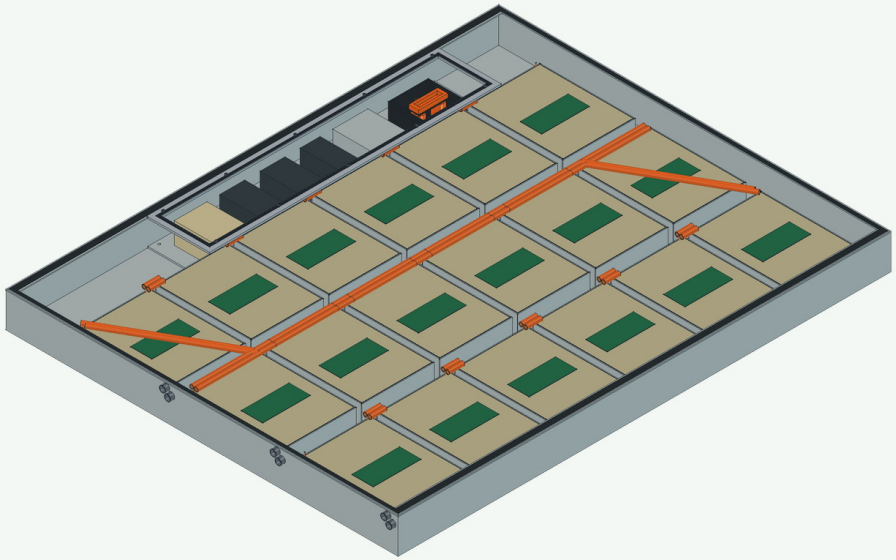

Модули, соединения и сервисная зона.

Сосуды и коллекторы

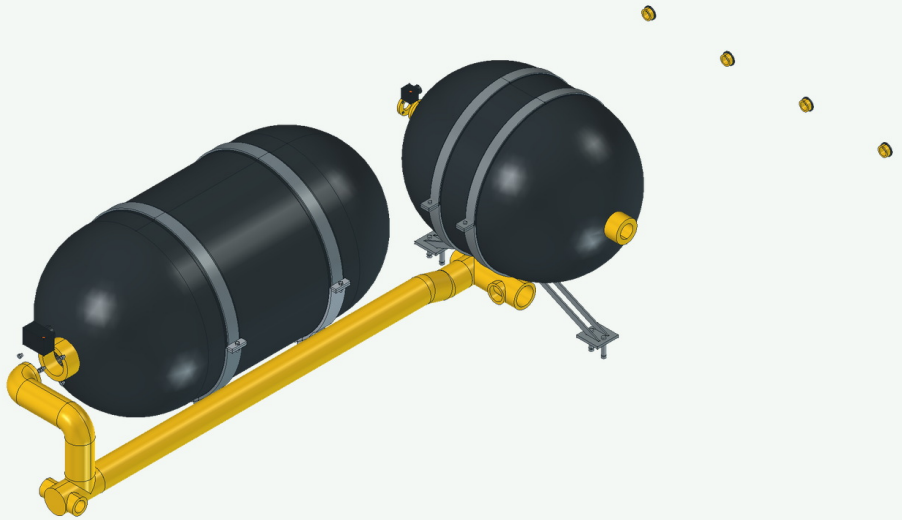

Геометрия выбранных ветвей подъёмной системы.

Воздуховоды и юбка

Состав и положение деталей

Четыре угловых тракта

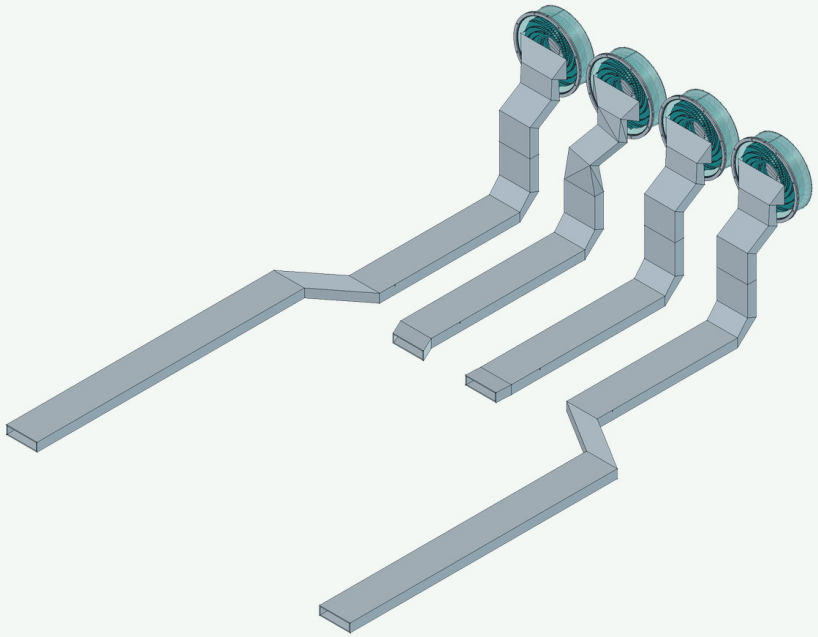

Изолированный вид поддонных воздуховодов.

Сегменты W0/W1

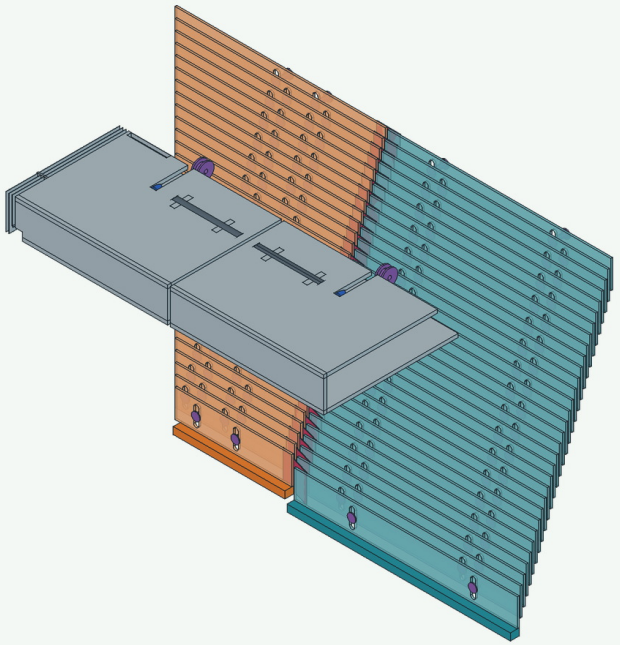

Стендовая CAD-сборка пары секций и рабочей перемычки.

Шасси и общая силовая компоновка

Состав и положение деталей

Четыре модуля RE4A

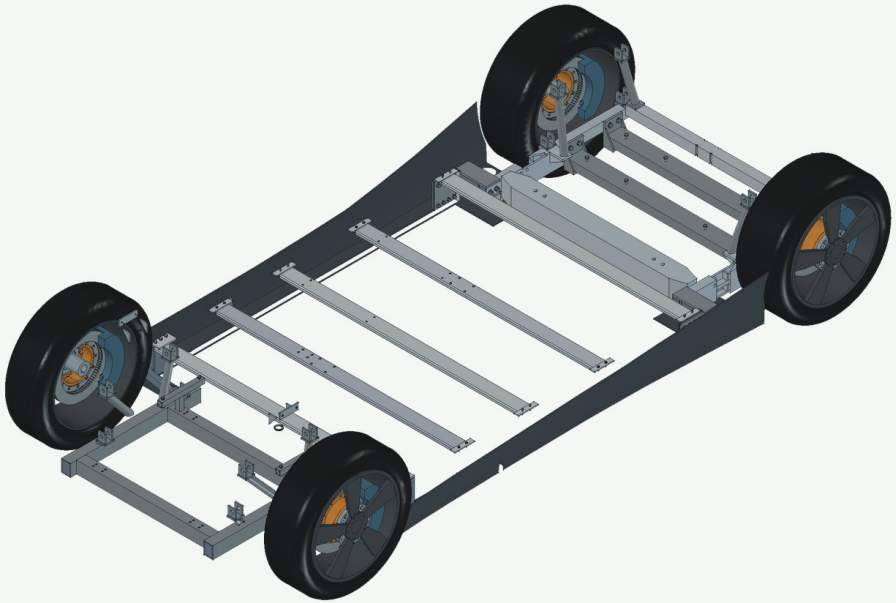

Колёсные модули на связях силовой платформы.

Агрегаты в монтажных положениях

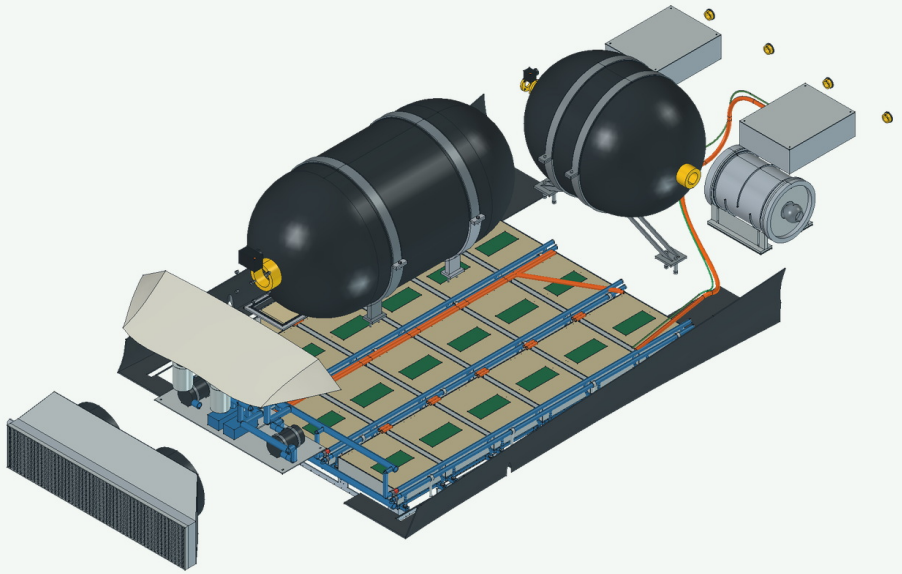

Приводы, батарея, сосуды и элементы термоконтура.

Первое открытие и источники

Состояние нативной модели до изменения камеры и видимости



Модель
RRK_R5_INTEGRATED_C6I_VIEW.FCStd

Объекты
8 991 в документе

Среда
FreeCAD 1.1.4 · TextToCADWorkbench

Отпечаток исходника
80788f754523ce8c8e…

Полное имя файла, SHA□256, карты ракурсов и ссылки на источники сохранены в паспорте проекта.