ТУРБОЛЁТ

Общий вид спереди сверху

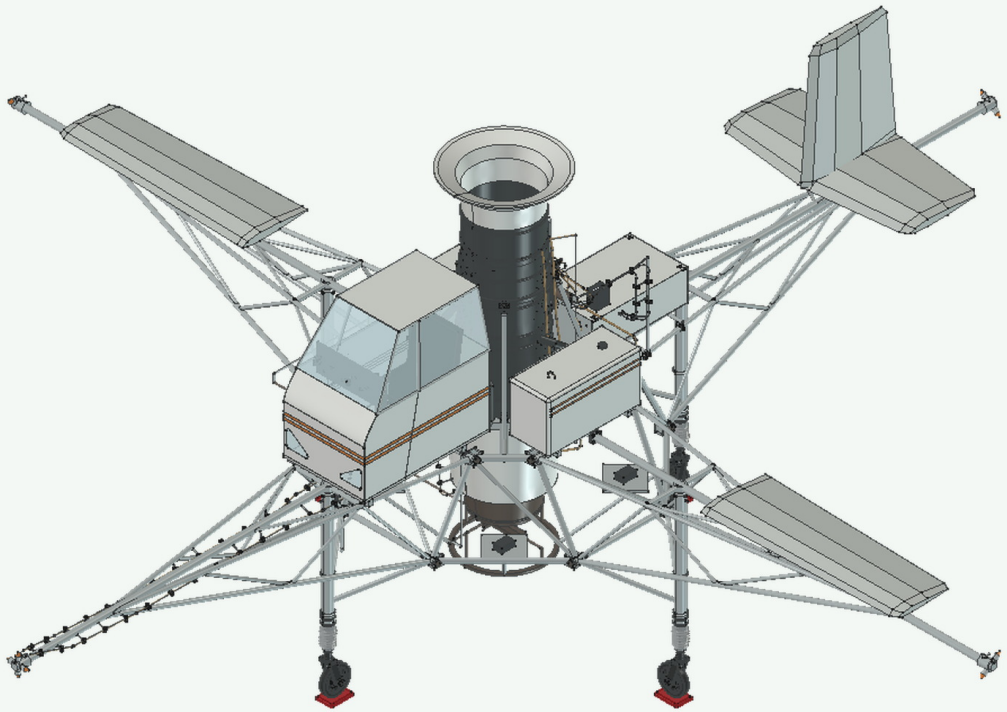

Четыре опоры, вертикальный двигатель, кабина и газовые рули на музейной сборке.

Вид спереди и сбоку

Ортогональные кадры в одном масштабе

Спереди

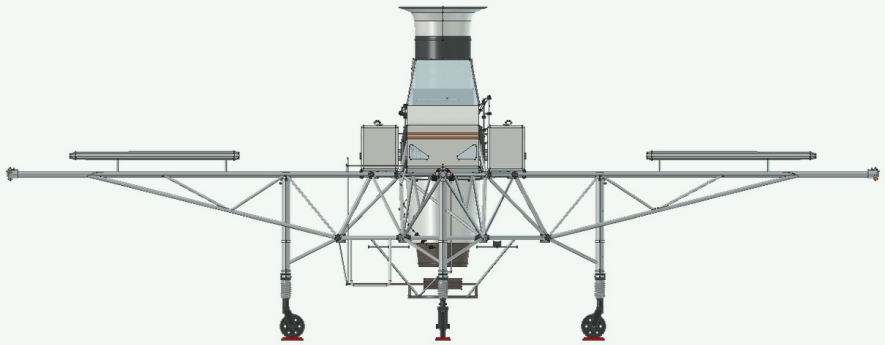

Силуэт и опоры в продольном направлении.

Слева

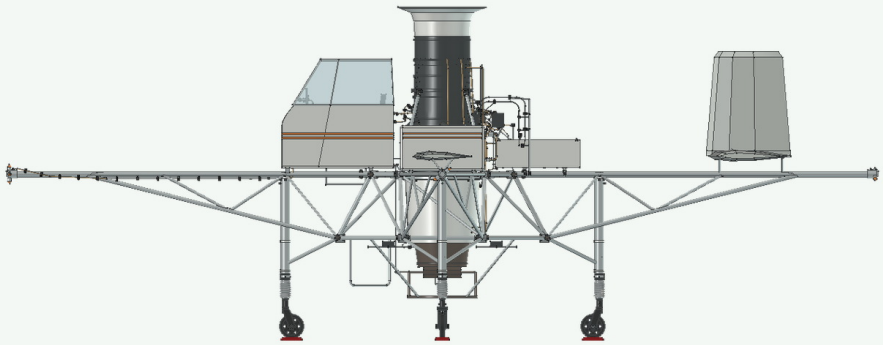

Продольная компоновка и положение опор.

Вид сверху и снизу

Ортогональные кадры в одном масштабе

Сверху

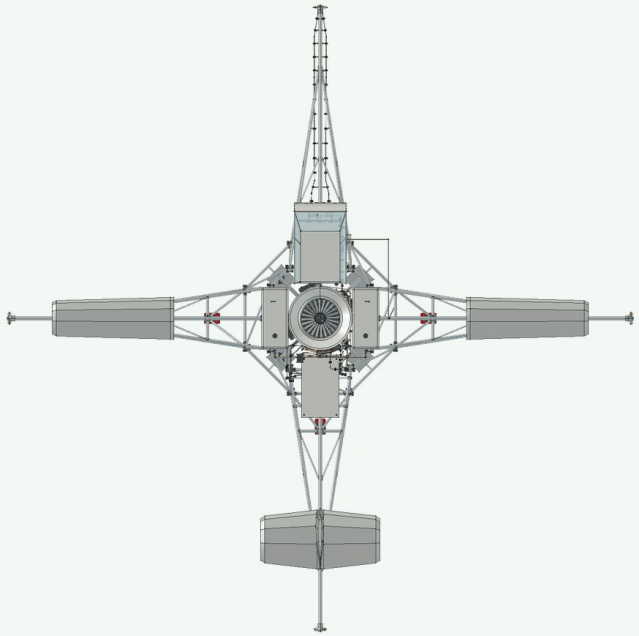

План изделия с сохранённой ориентацией корпуса.

Снизу

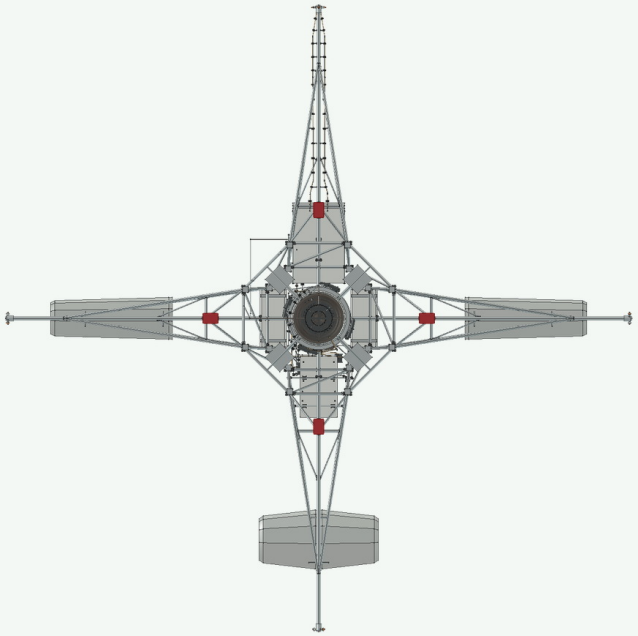

Поддонная компоновка и опорный контур.

Кормовой ракурс

Ортогональный вид и кормовая аксонометрия

Сзади

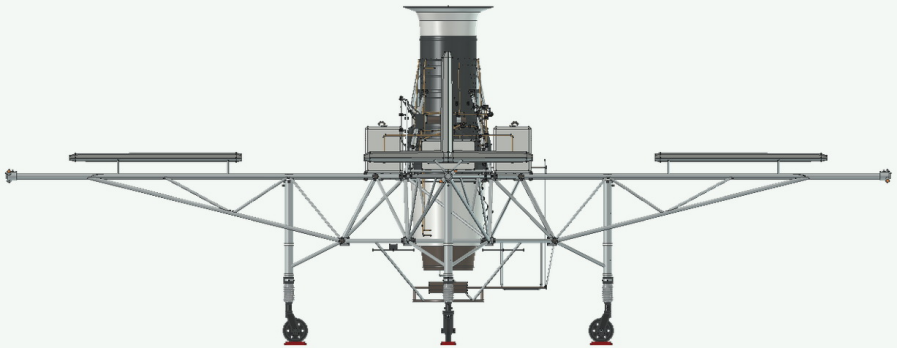

Ортогональный кормовой вид.

Сзади сверху

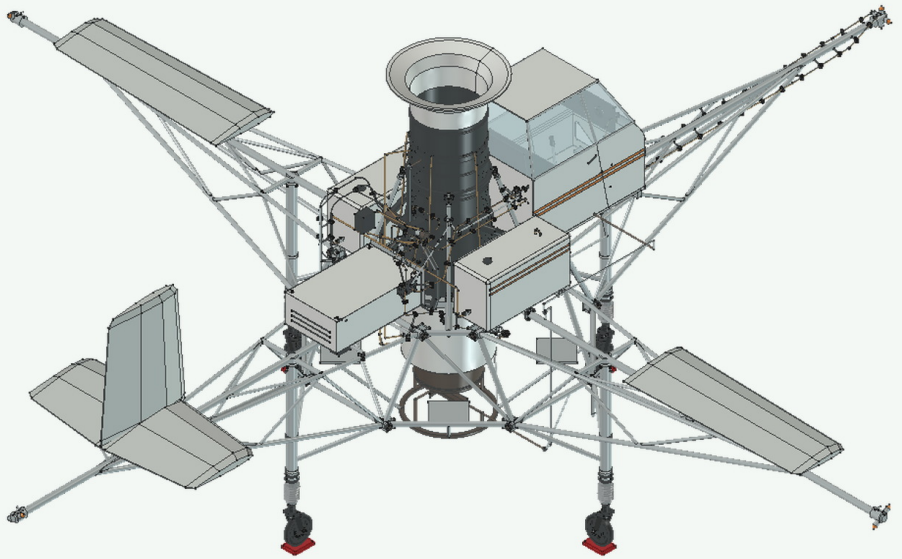

Кормовая аксонометрия с видимыми соседними системами.

Ферма и разнесение систем

Состав и положение деталей

Ферма с опорами

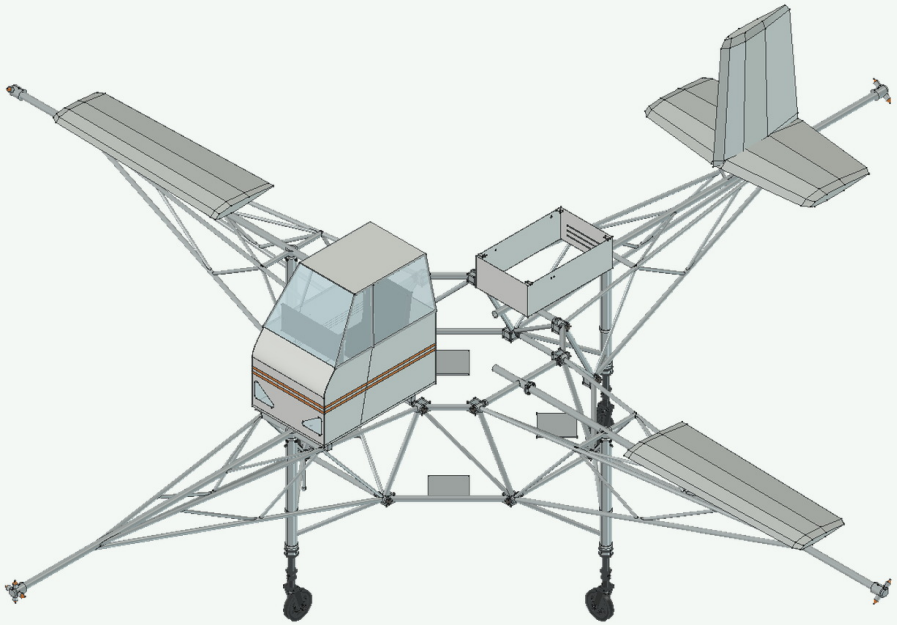

Стойки показаны в контексте музейной рамы.

Разнесение R5

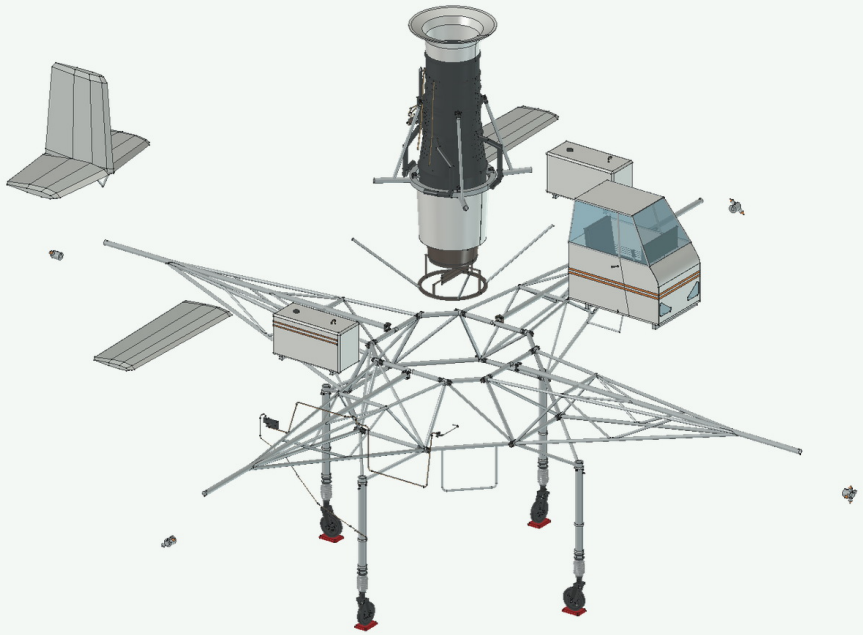

Двигатель, баки, кабина, опоры и оперение разведены для чтения.

Продольные разрезы

РД-9БП · цвет показывает функцию узла

Сечение аппарата

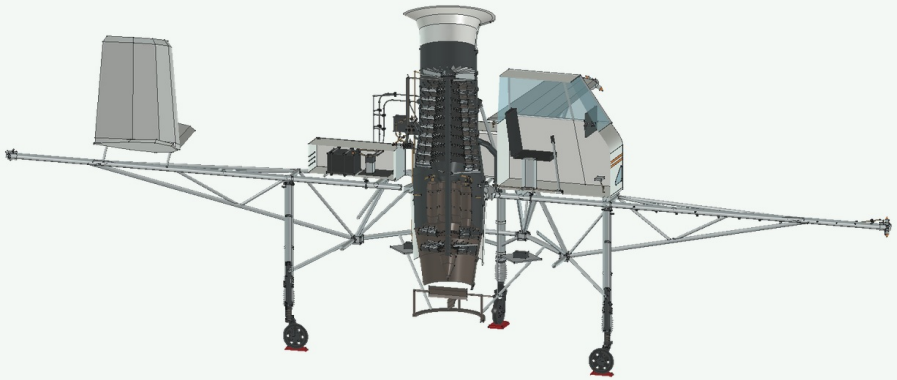

Положение двигателя в музейной сборке. Сечение по Y = 0.

РД-9БП · цветовой разрез

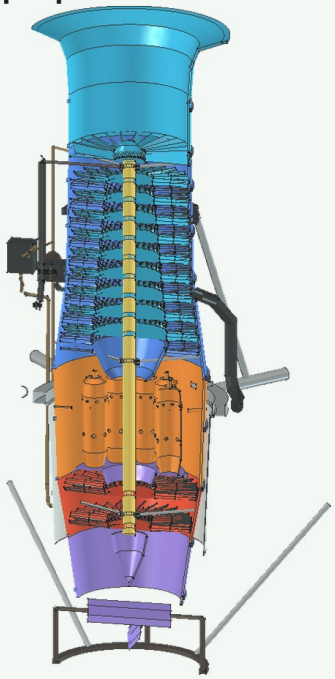

Голубой — вход, синий — компрессор, оранжевый — камера сгорания, красный — турбина, фиолетовый — выпуск, жёлтый — вал.

Управляющие узлы

Состав и положение деталей

Выпуск и газовые рули

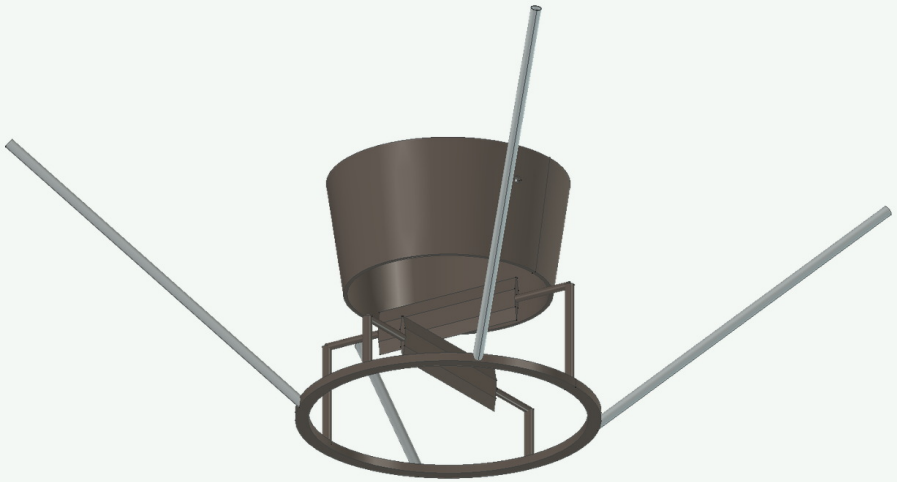

Опорное кольцо и рулевые элементы у главной струи.

Концевое сопло

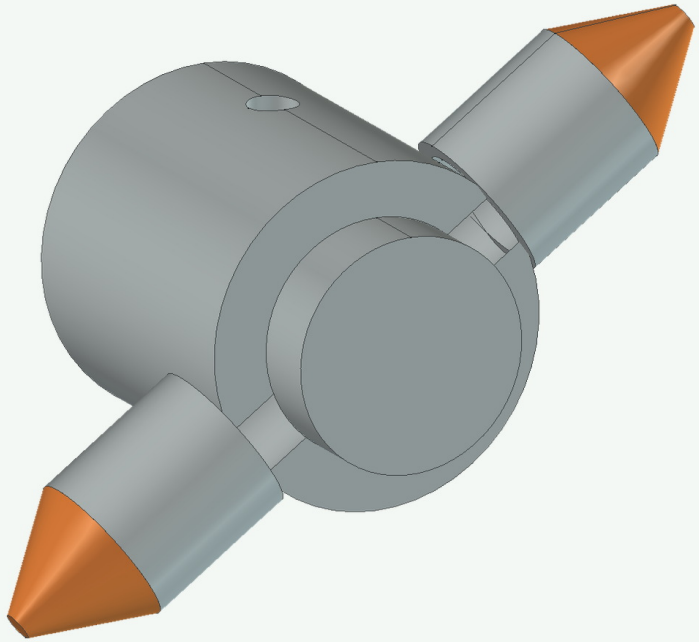

Клапанный узел и оконечные выходы.

Баки и колёсная опора

Состав и положение деталей

Ёмкости

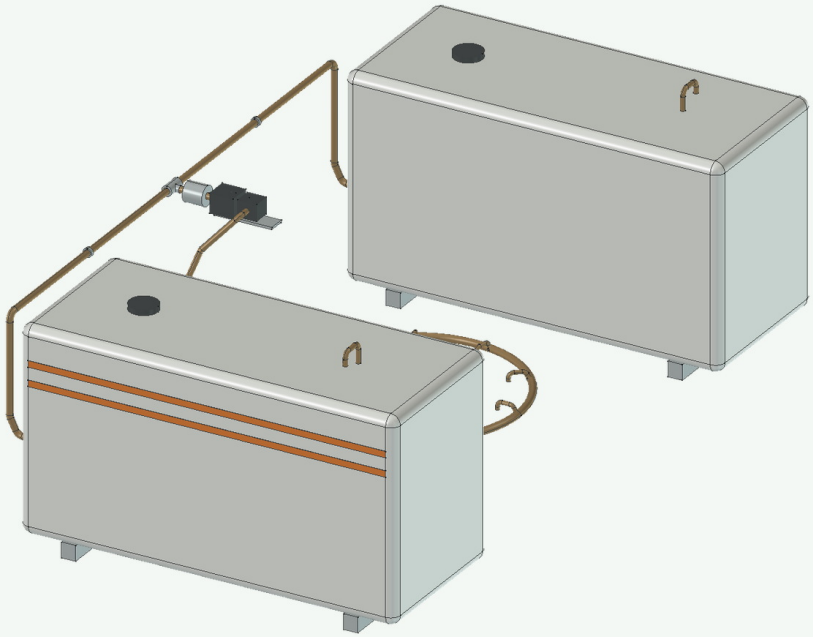

Вид двух оболочек в сохранённых положениях.

Опора W2



Крупный план колеса, гильзы и музейной подкладки.

Первое открытие и источники

Состояние нативной модели до изменения камеры и видимости

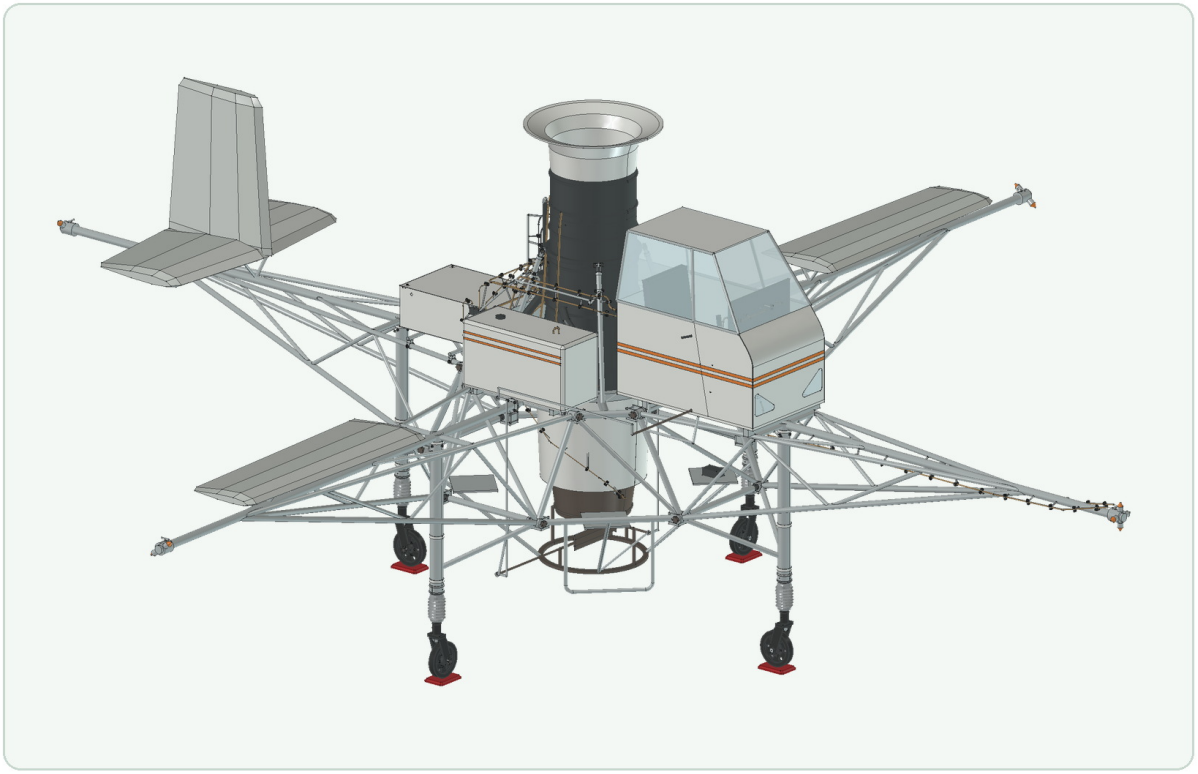

Модель
TURBOLET_R5.FCStd

Объекты
2 357 в документе

Среда
FreeCAD 1.1.4 · TextToCADWorkbench

Отпечаток исходника
8dec4fb5fb4e9cbc9c…

Полное имя файла, SHA□256, карты ракурсов и ссылки на источники сохранены в паспорте проекта.