R11B · R06 · AWD / RWD

ИМПУЛЬС

Инженерный атлас компоновки и проверок

24 листа. Нативные парные ракурсы, разрезы и расчётные данные. Локальный выпуск ТЕКСТКАД от 23 ноября 2026.

PDF

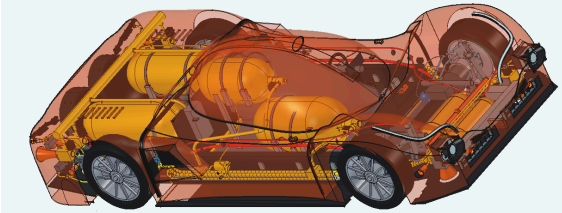

AWD · R06

Листы атласа

01 Общий вид спереди
02 Общий вид сзади
03 Профиль кузова
04 Вид сверху
05 Днище и воздушный тракт
06 Наружные панели
07 Несущие элементы
08 Различия привода
09 Передняя подвеска и руление
10 Задняя подвеска
11 Батарея и охлаждение
12 Кабина и перегородка
13 Вентиляторы и каналы
14 Сопла и контур управления
15 Посадочный резерв в компоновке
16 Коллектор, ёмкости и заглушки
17 Продольный разрез Y=0
18 Поперечный разрез X=1550
19 Горизонтальный разрез Z=343
20 Трассы T201 и T202
21 Ход и поворот колёс
22 Сечения посадочного пакета
23 Условный манёвр AWD и RWD
24 Границы запаса и расхода

01 / 24 · R06

Общий вид спереди

Оранжевая оболочка и компоновка обеих сборок.

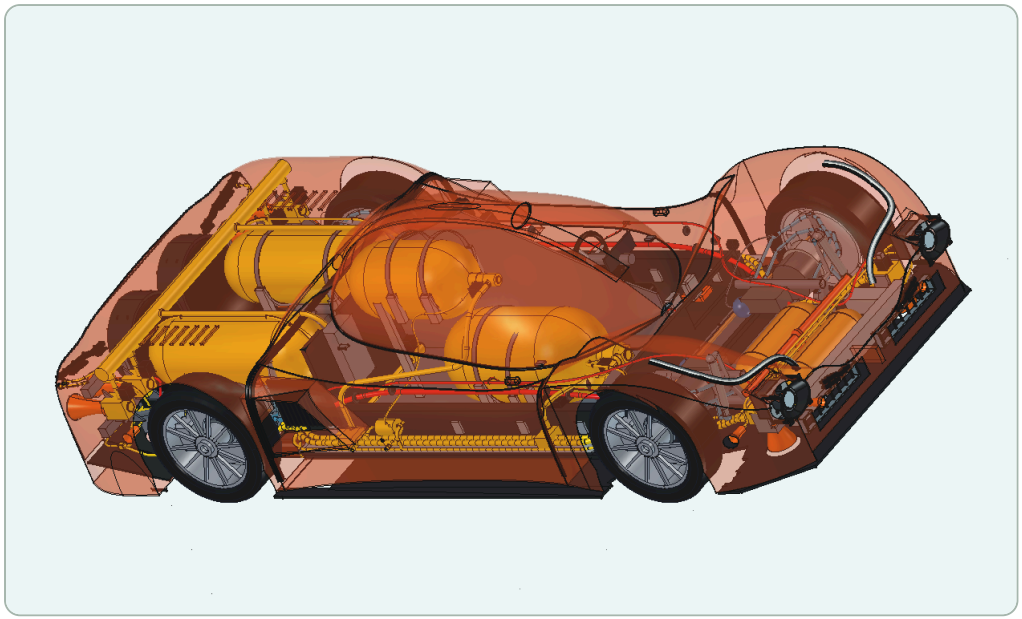

AWD

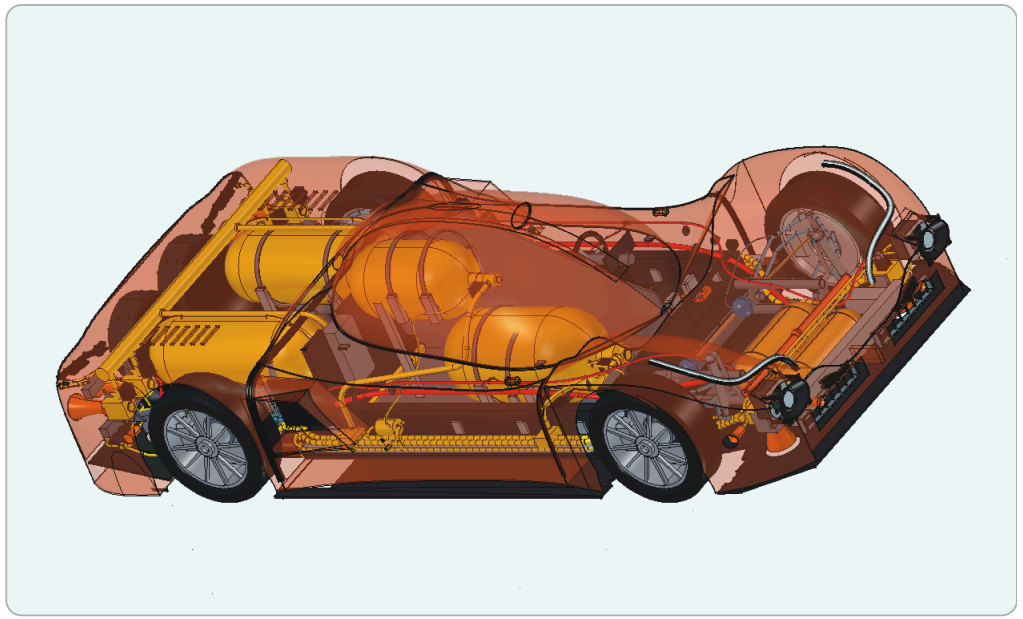

RWD

Видимость из сохранённого файла · Ортографическая пара с одинаковой камерой · Камера и тела ·

02 / 24 · R06

Общий вид сзади

Кормовая часть и выходы в контексте собранного автомобиля.

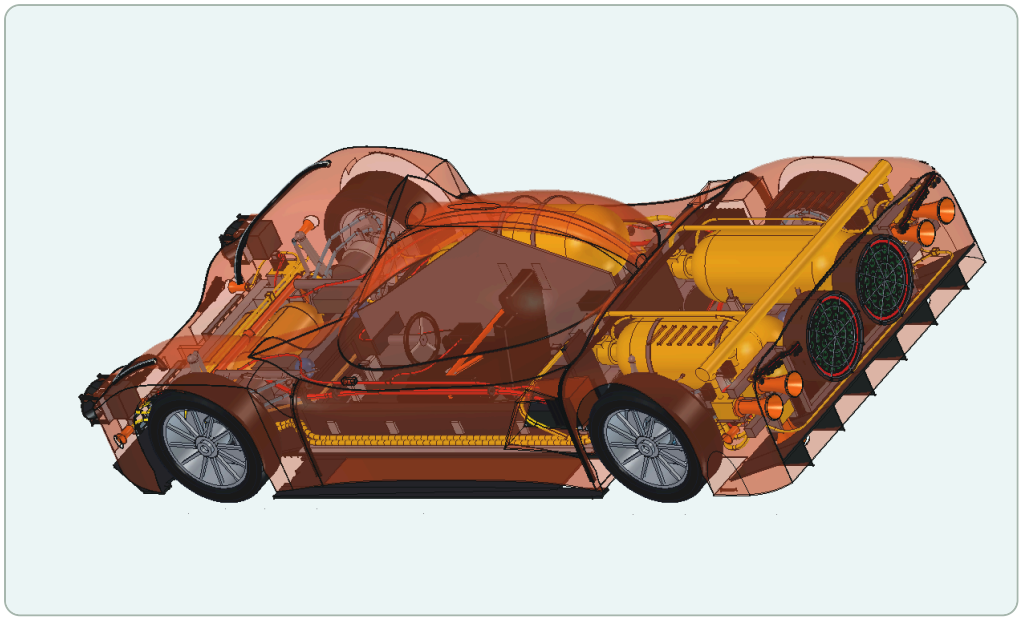

AWD

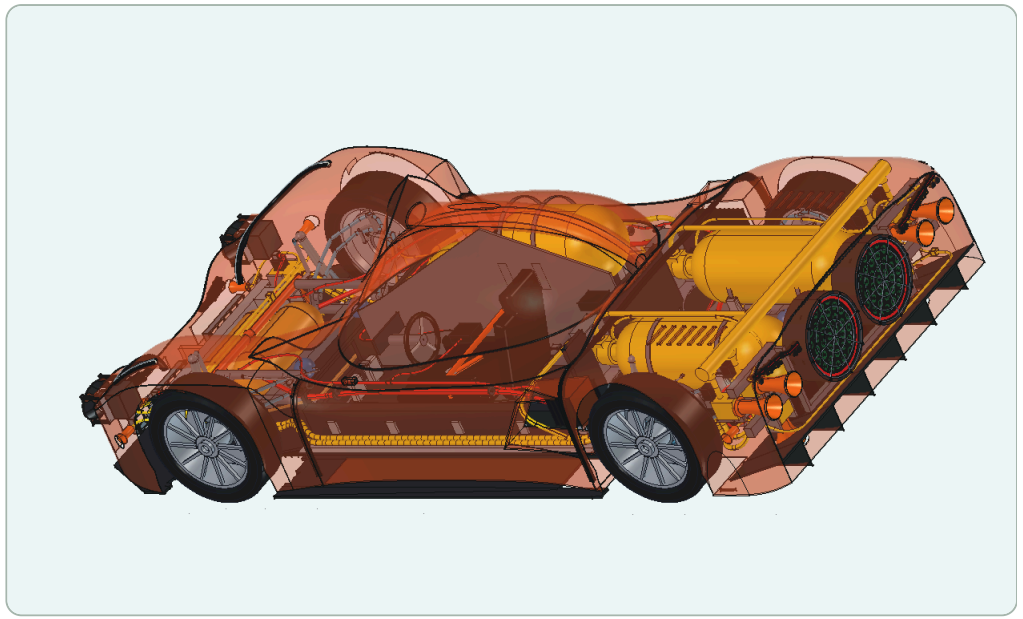

RWD

Видимость из сохранённого файла · Ортографическая пара с одинаковой камерой · Камера и тела ·

Профиль кузова

Продольная ось горизонтальна. Одинаковый масштаб обеих сборок.

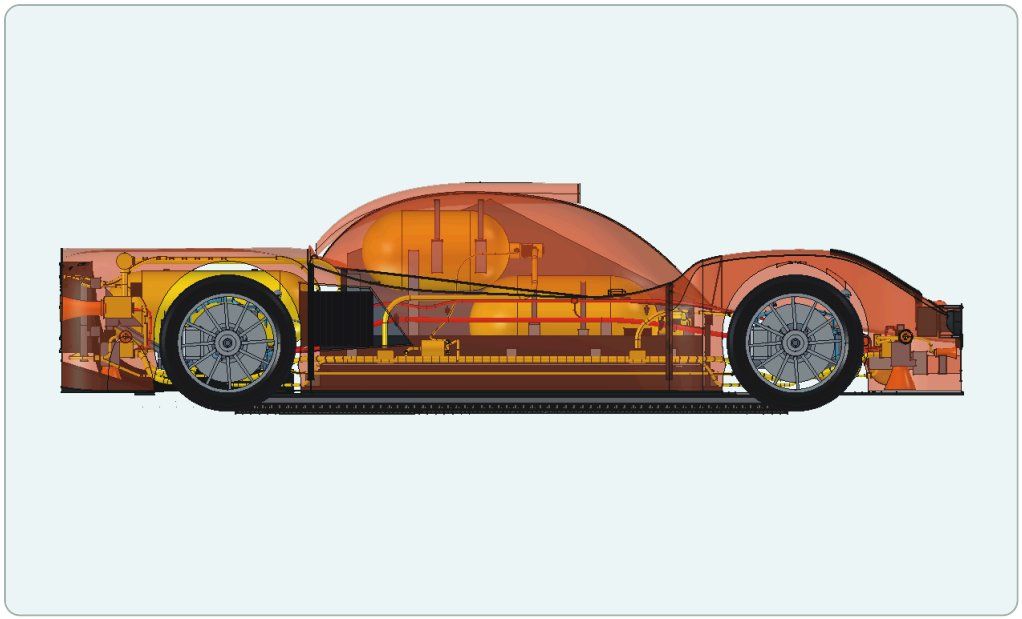

AWD

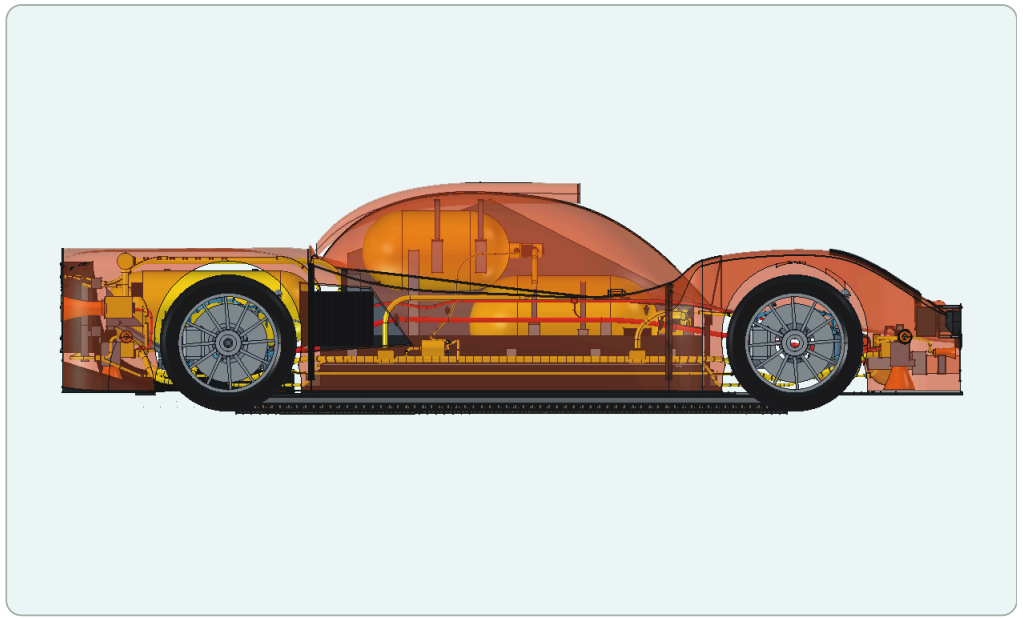

RWD

Видимость из сохранённого файла · Ортографическая пара с одинаковой камерой · Камера и тела ·

Вид сверху

Сопоставление ширины кузова, кабины и колёсных ниш.

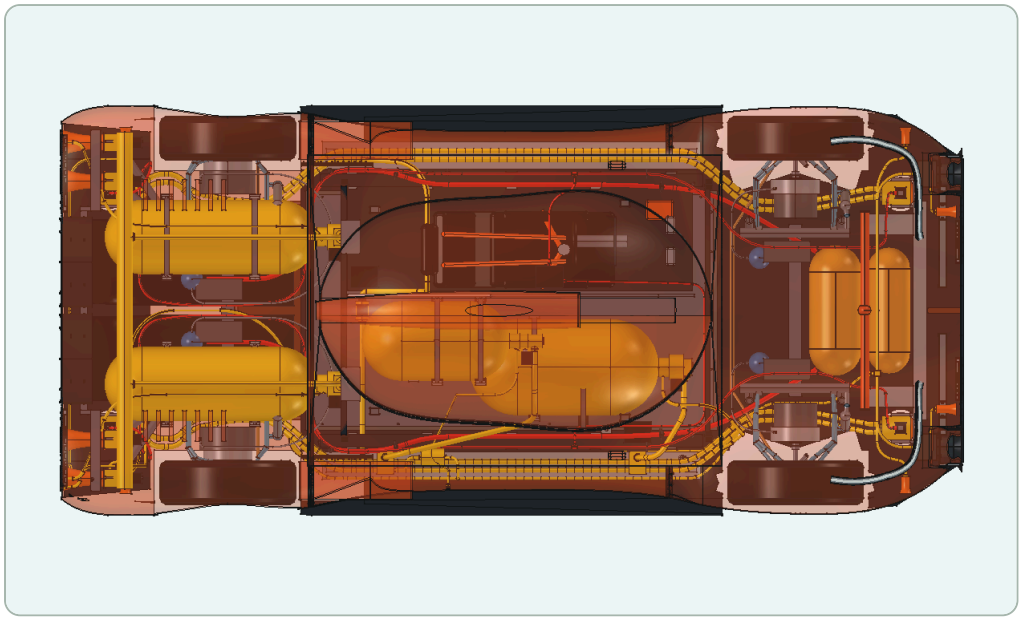

AWD

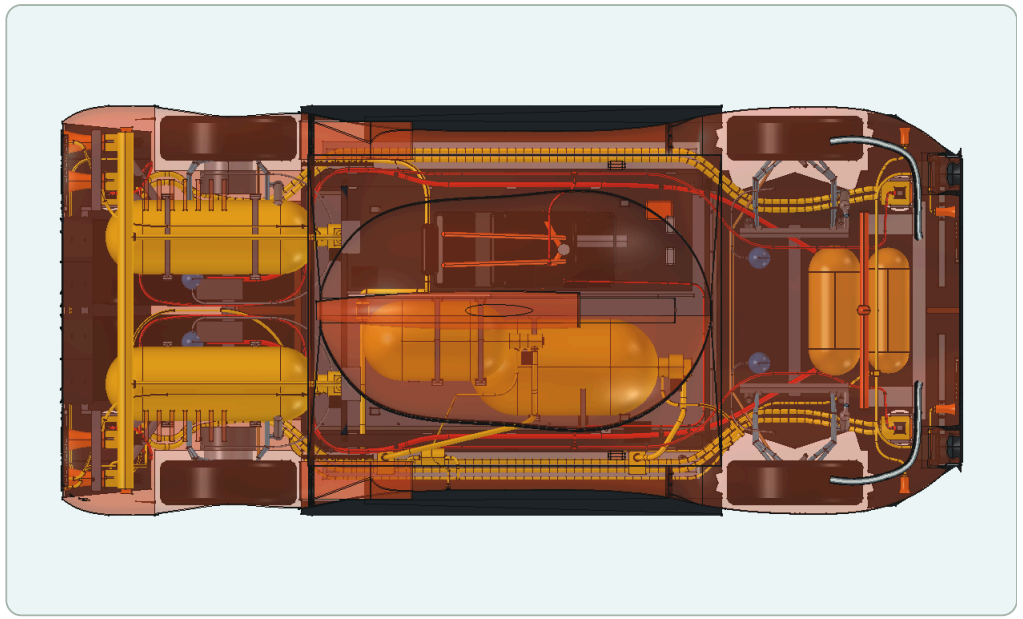

RWD

Видимость из сохранённого файла · Ортографическая пара с одинаковой камерой · Камера и тела ·

Днище и воздушный тракт

Вид снизу с шинами, диффузором и корпусами вентиляторов. Детализация отдельно на листе 13.

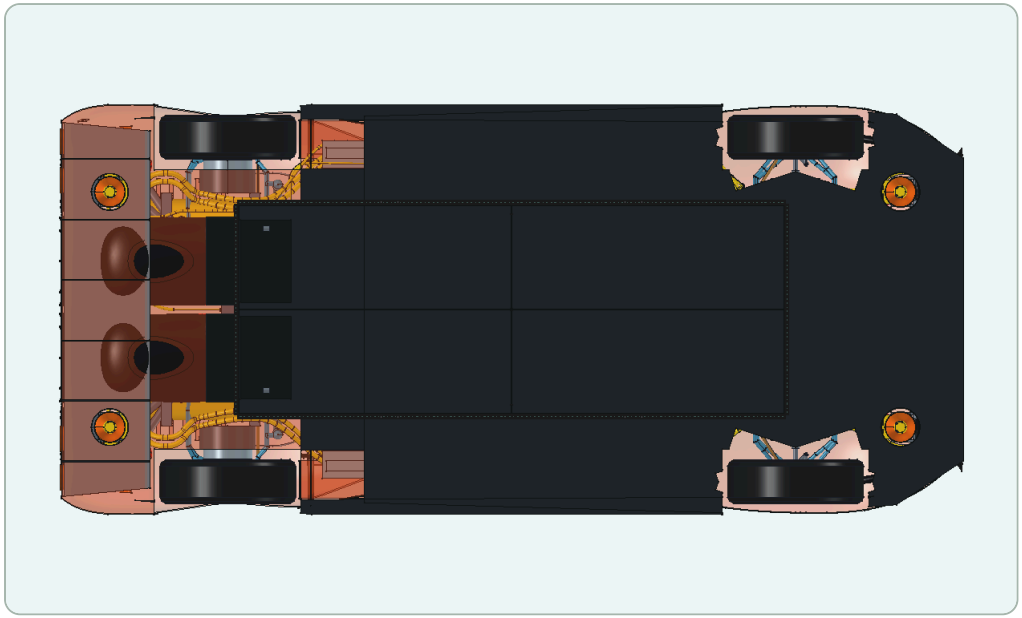

AWD

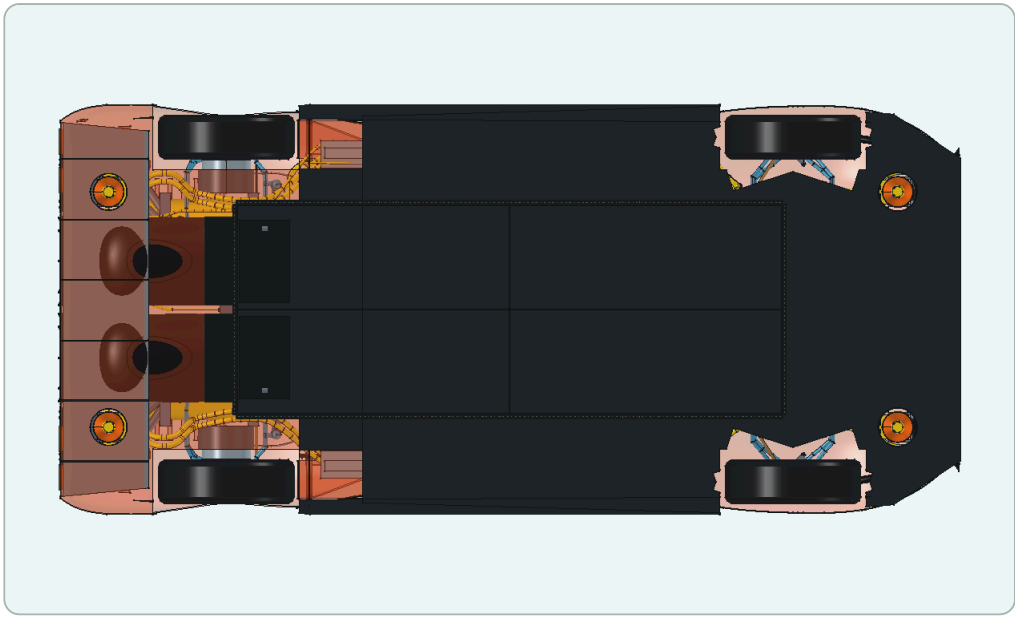

RWD

Видимость из сохранённого файла · Ортографическая пара с одинаковой камерой · Камера и тела ·

06 / 24 · R06

Наружные панели

Кузов выделен по сохранённому оранжевому профилю.

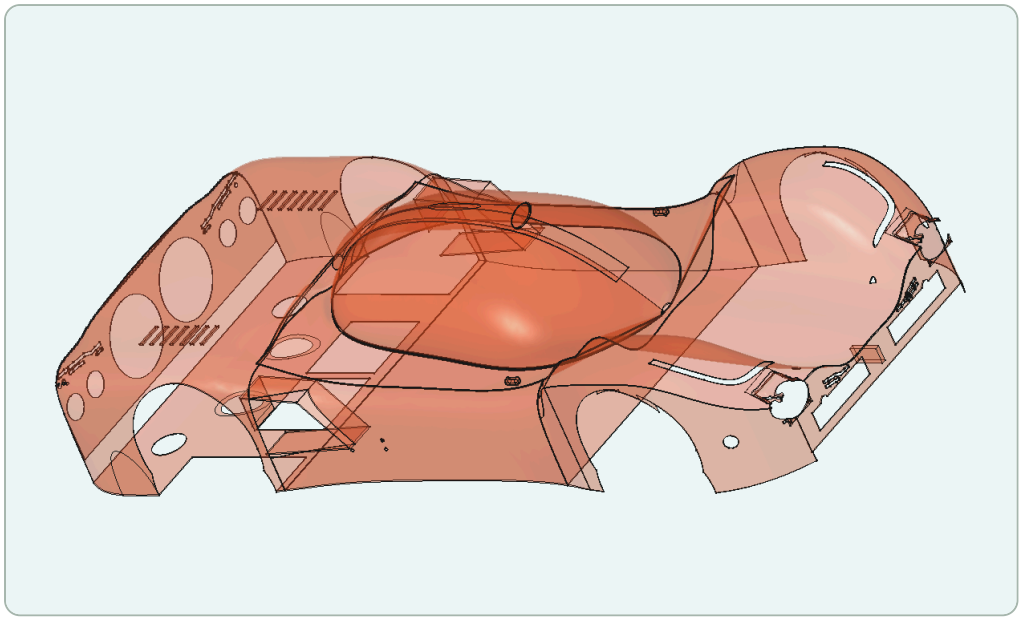

AWD

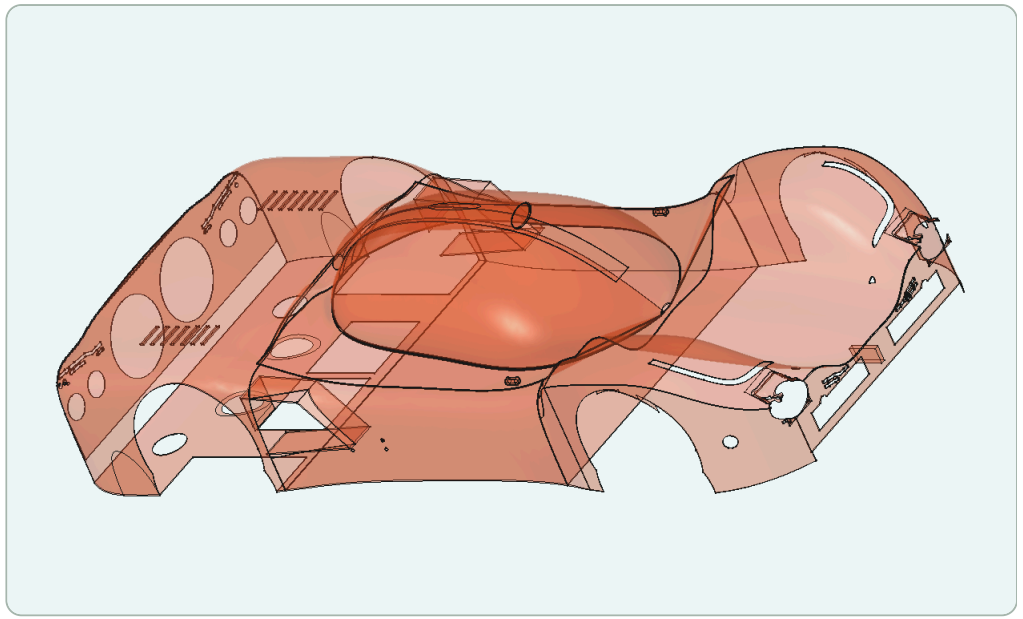

RWD

Изоляция тел · Ортографическая пара с одинаковой камерой · Камера и тела ·

Несущие элементы

Пол, пороги, переборки, опоры и поперечины связанные с общим скелетом R06.

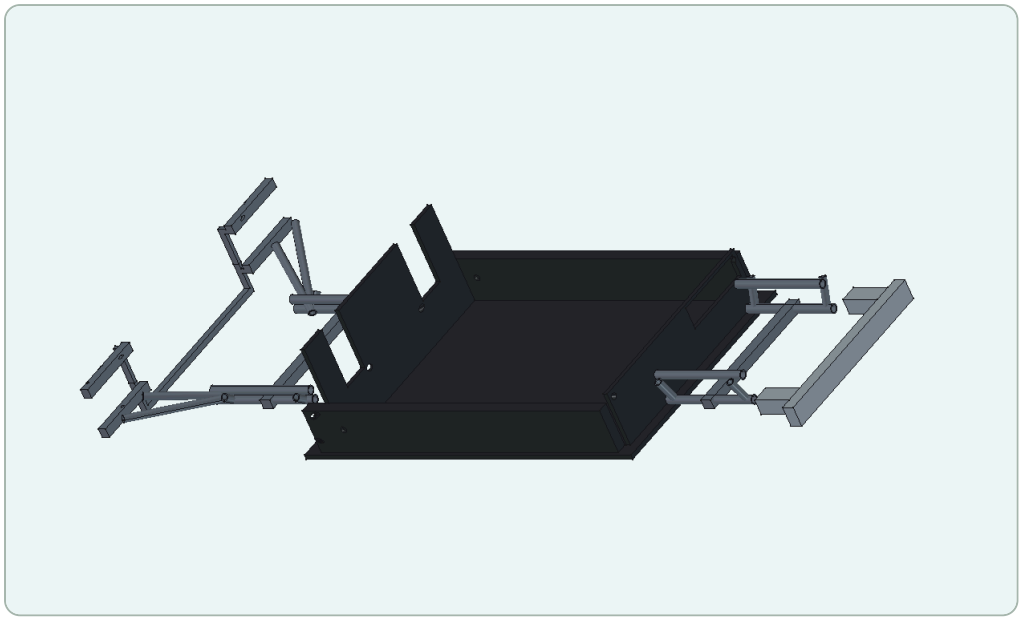

AWD

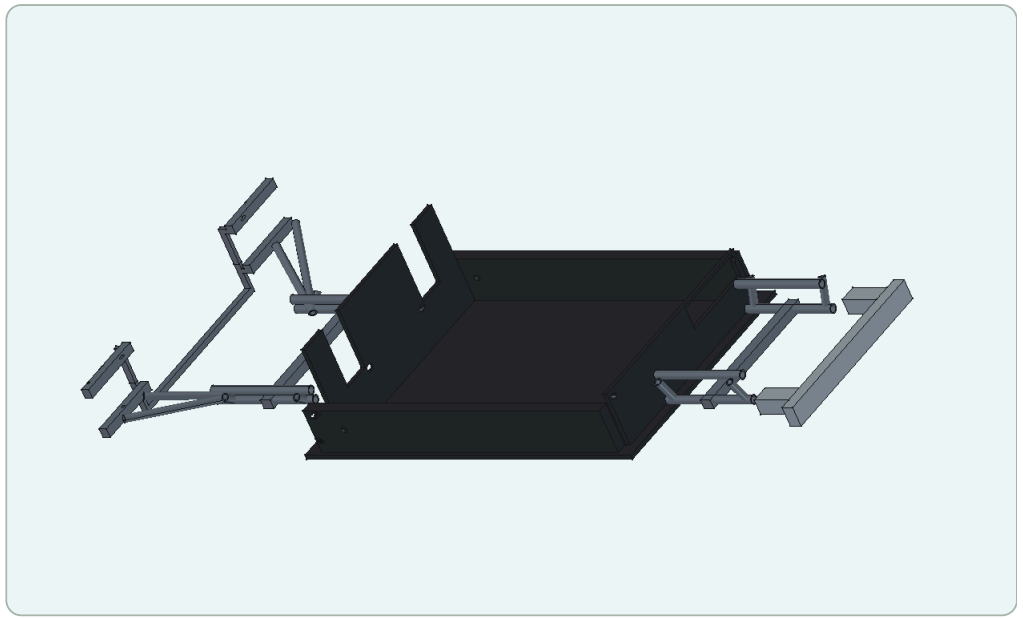

RWD

Изоляция тел · Ортографическая пара с одинаковой камерой · Камера и тела ·

Различия привода

Передняя электротяга присутствует в AWD. Положение колёс даёт общий контекст.

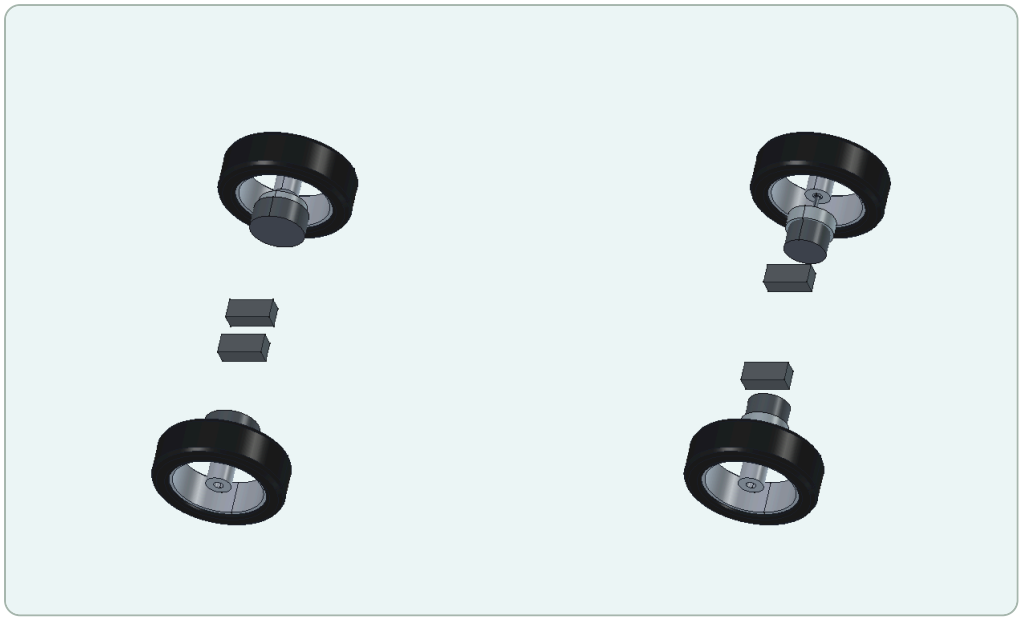

AWD

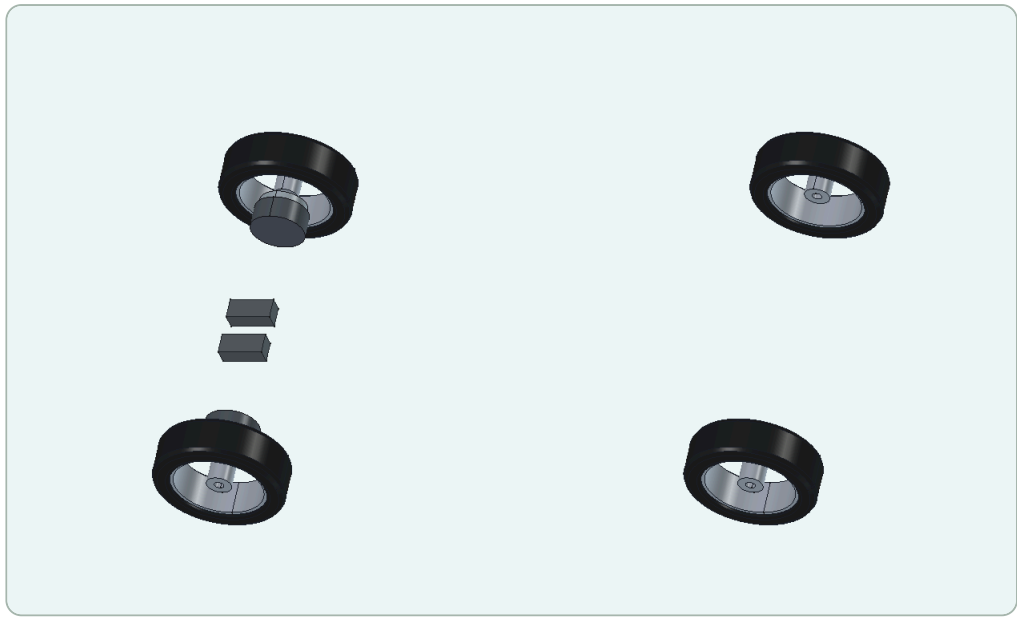

RWD

Изоляция тел · Ортографическая пара с одинаковой камерой · Камера и тела ·

09 / 24 · R06

Передняя подвеска и руление

Колёса, рычаги, стойки и тяги в сохранённом положении.

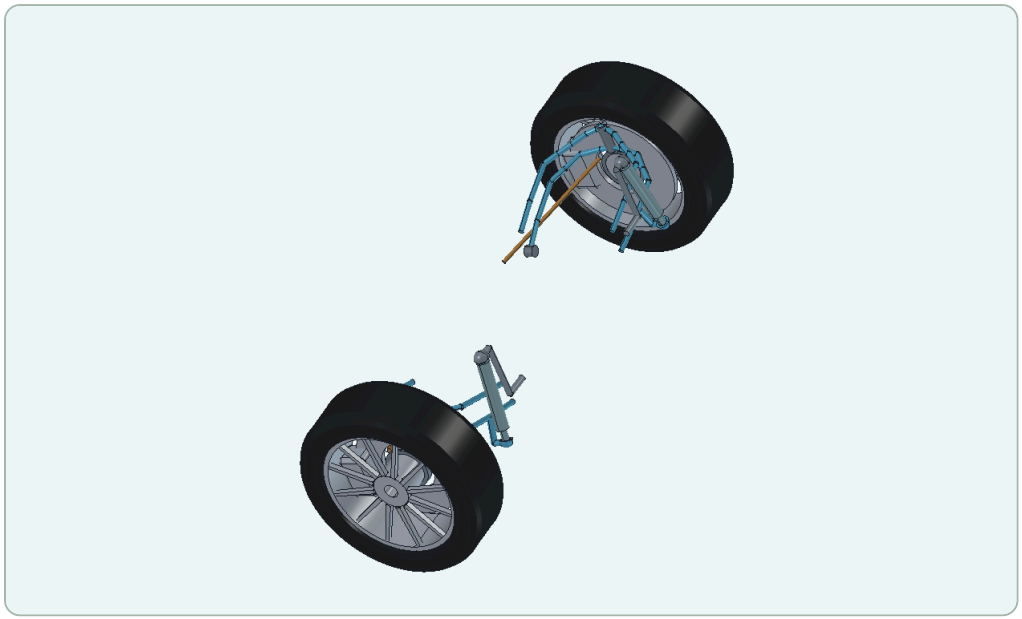

AWD

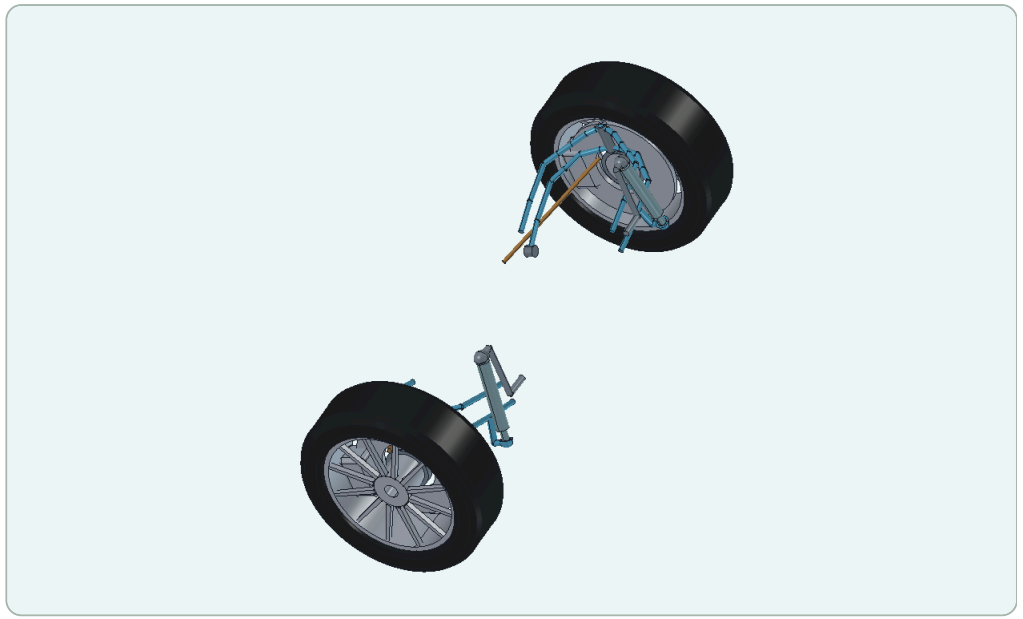

RWD

Изоляция тел · Ортографическая пара с одинаковой камерой · Камера и тела ·

Задняя подвеска

Задние ступицы, рычаги, стойки и тормоза.

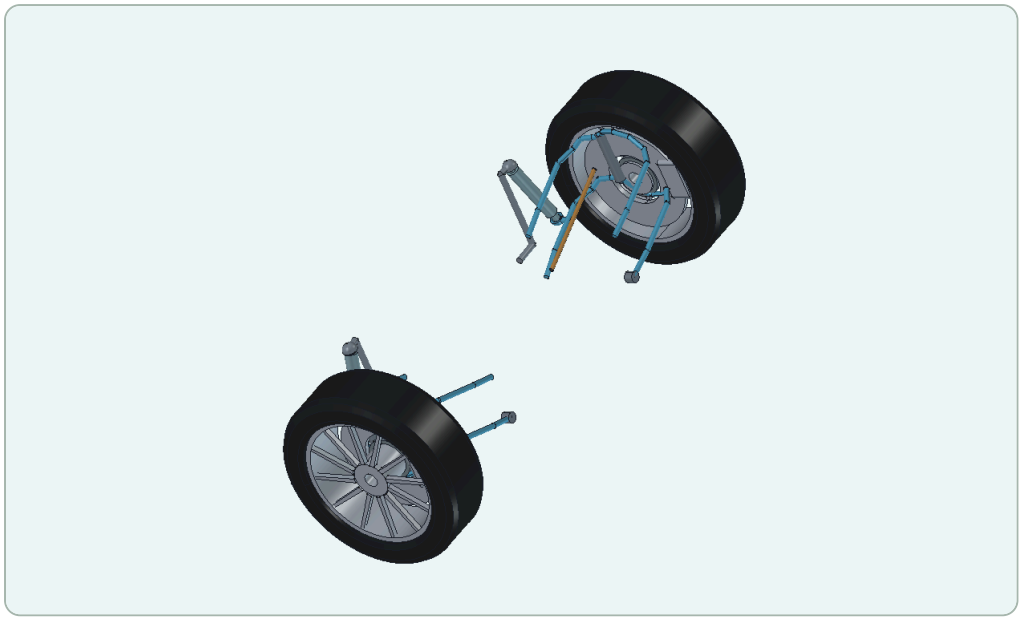

AWD

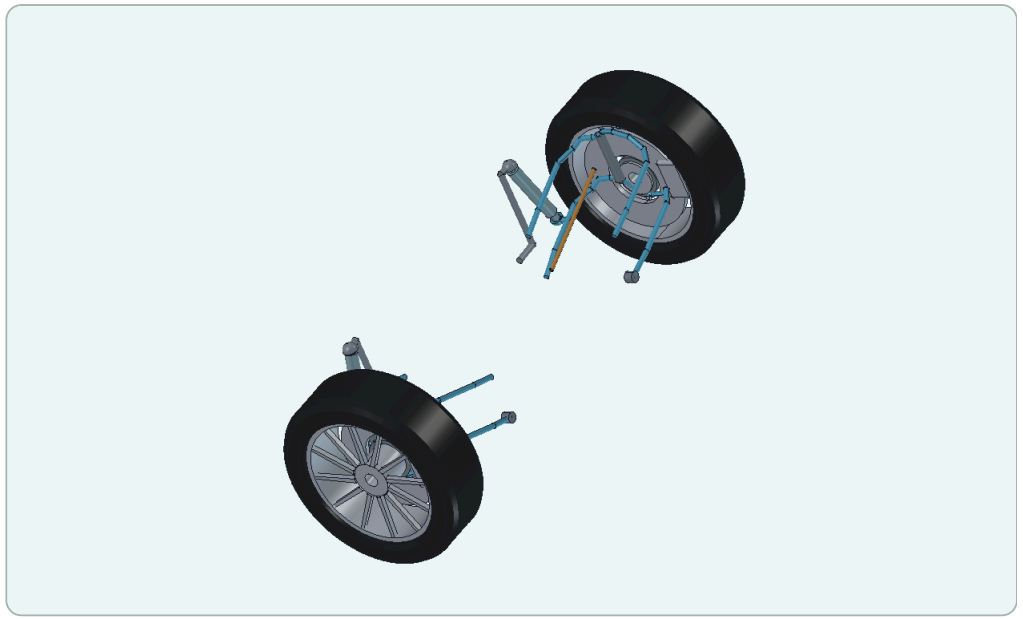

RWD

Изоляция тел · Ортографическая пара с одинаковой камерой · Камера и тела ·

Батарея и охлаждение

Модули, отключатель HV и охлаждение после изоляции корпуса и крышки.

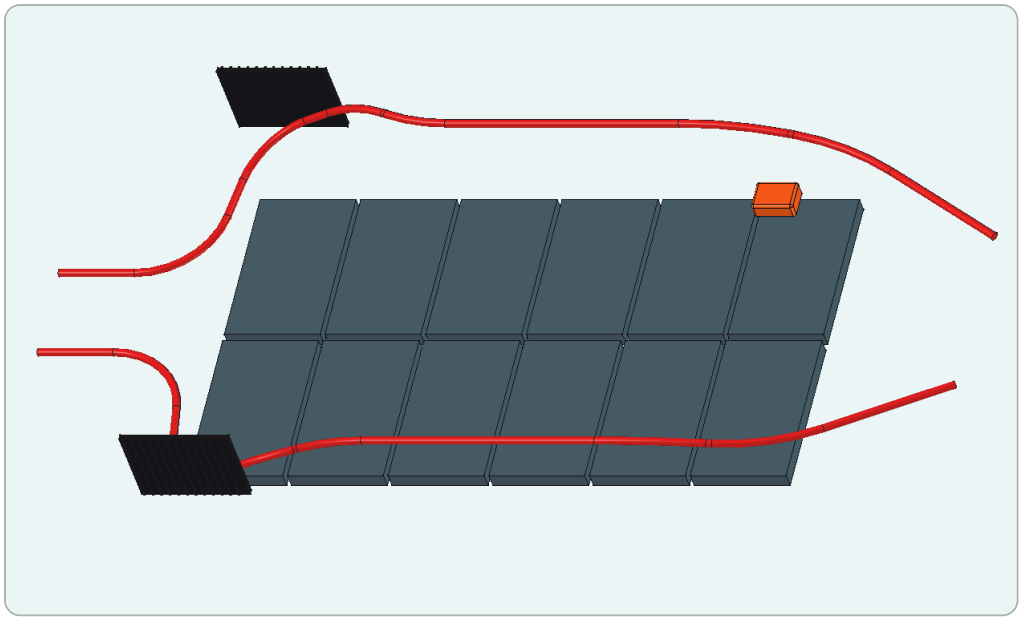

AWD

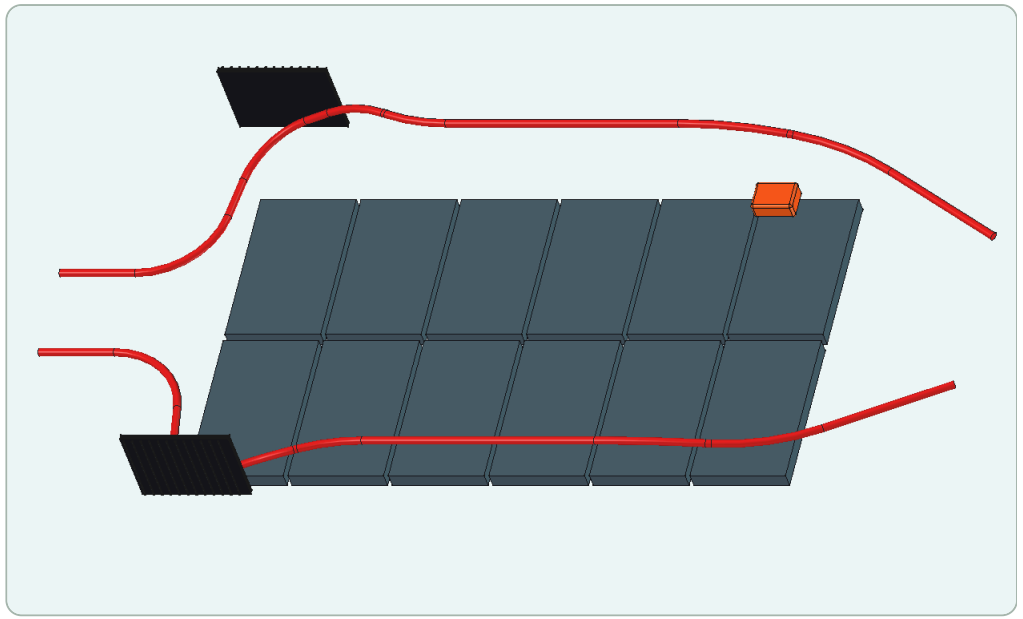

RWD

Изоляция тел · Ортографическая пара с одинаковой камерой · Камера и тела ·

Кабина и перегородка

Изоляция водительского места, рулевого управления и газовой перегородки.

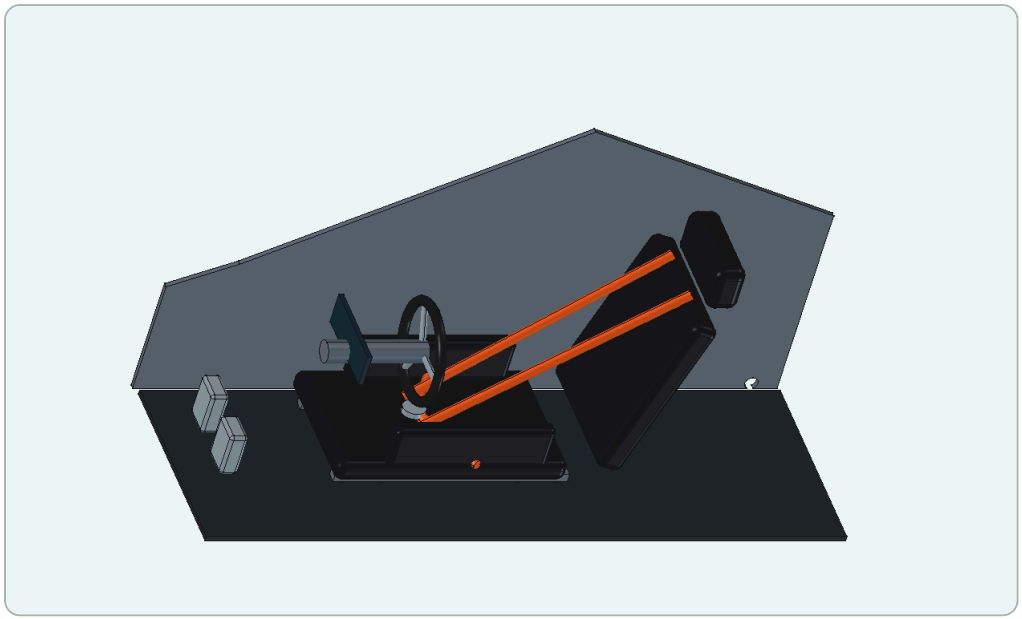

AWD

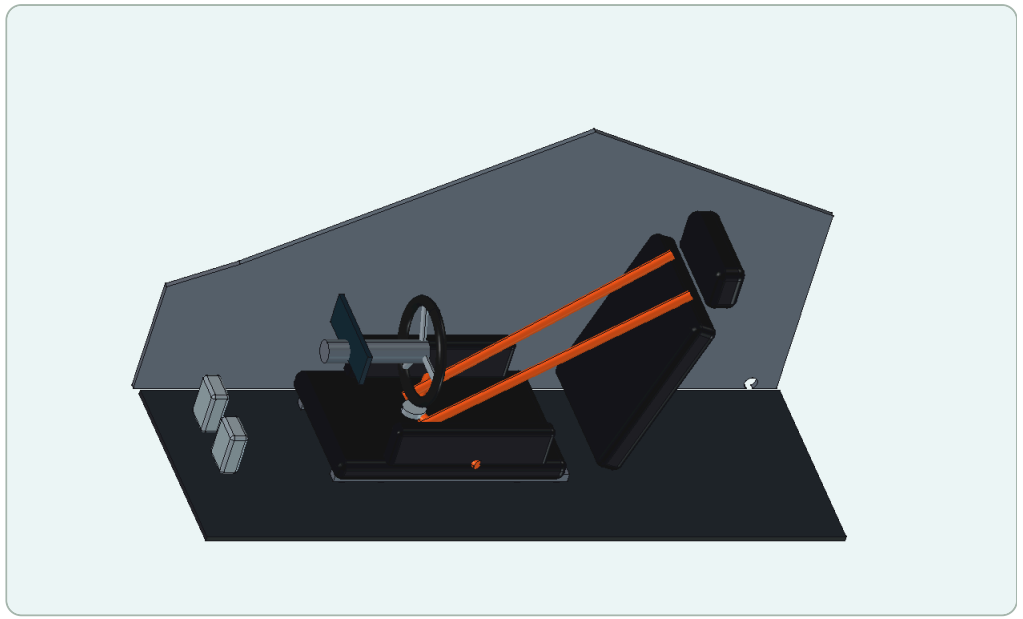

RWD

Изоляция тел · Ортографическая пара с одинаковой камерой · Камера и тела ·

Вентиляторы и каналы

Крупный вид с кормы. Два корпуса, защитные решётки и каналы. Диффузор показан в сборке на листе 05.



AWD



RWD

Изоляция тел · Ортографическая пара с одинаковой камерой · Камера и тела ·

Сопла и контур управления

Основные, подъёмные и управляющие сопла в положении по сборке.

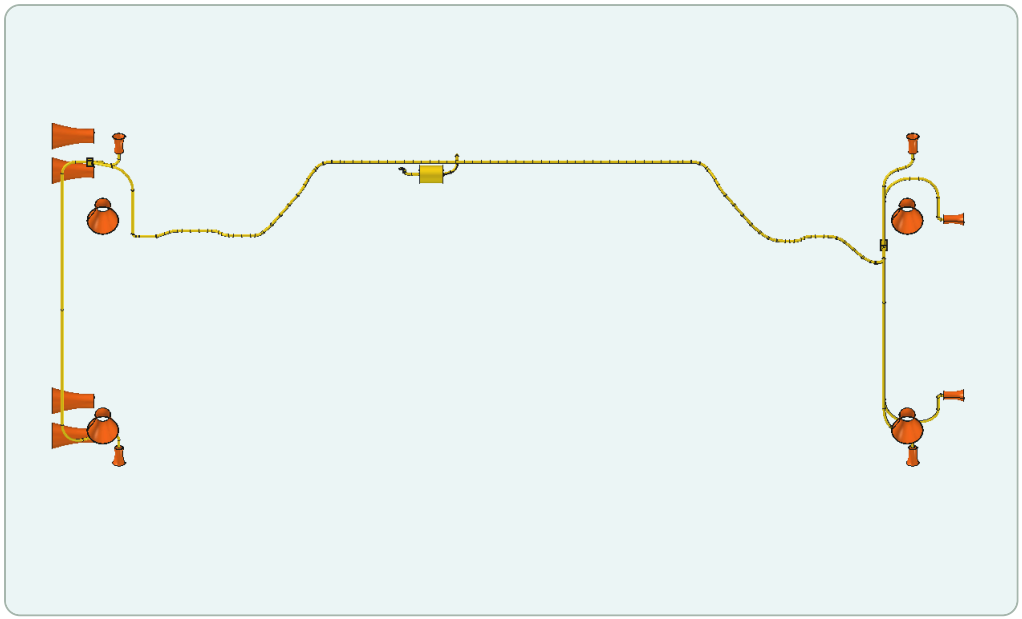

AWD

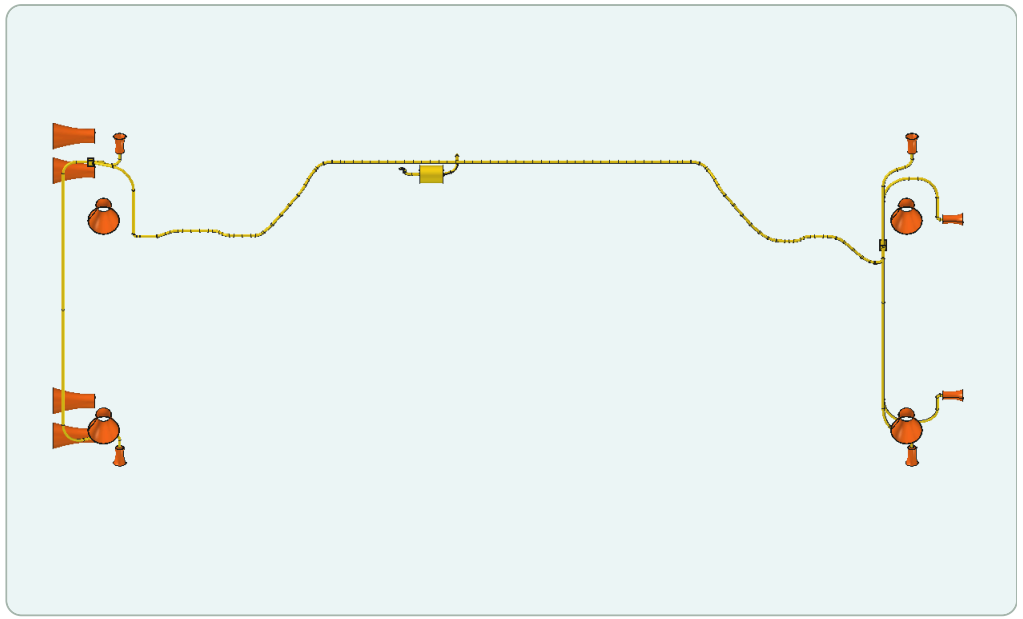

RWD

Изоляция тел · Ортографическая пара с одинаковой камерой · Камера и тела ·

Посадочный резерв в компоновке

Вид носового отсека. Две ёмкости показаны с соседними конструкциями.

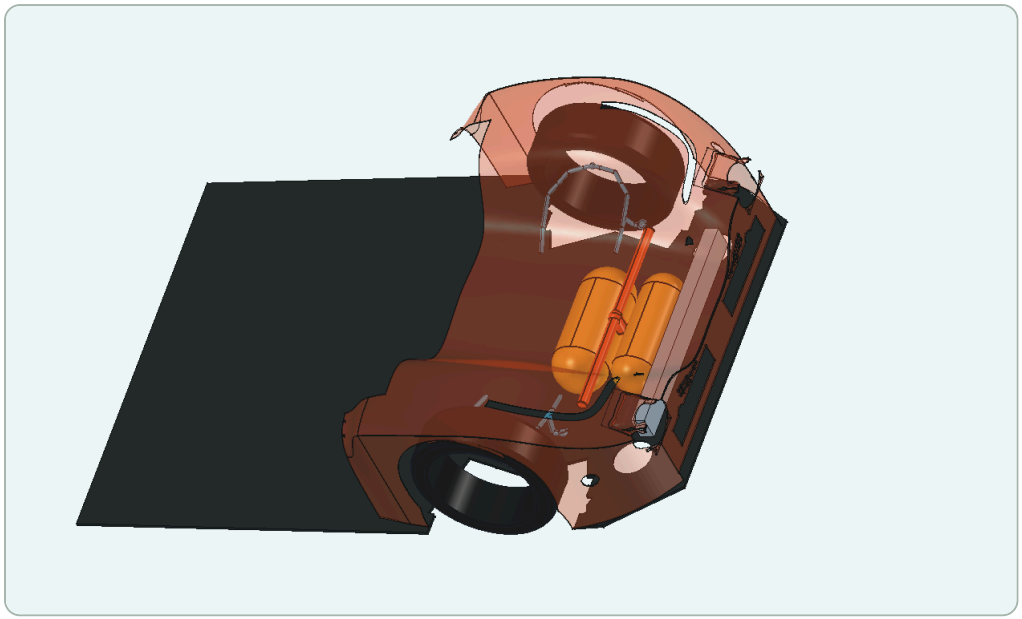

AWD

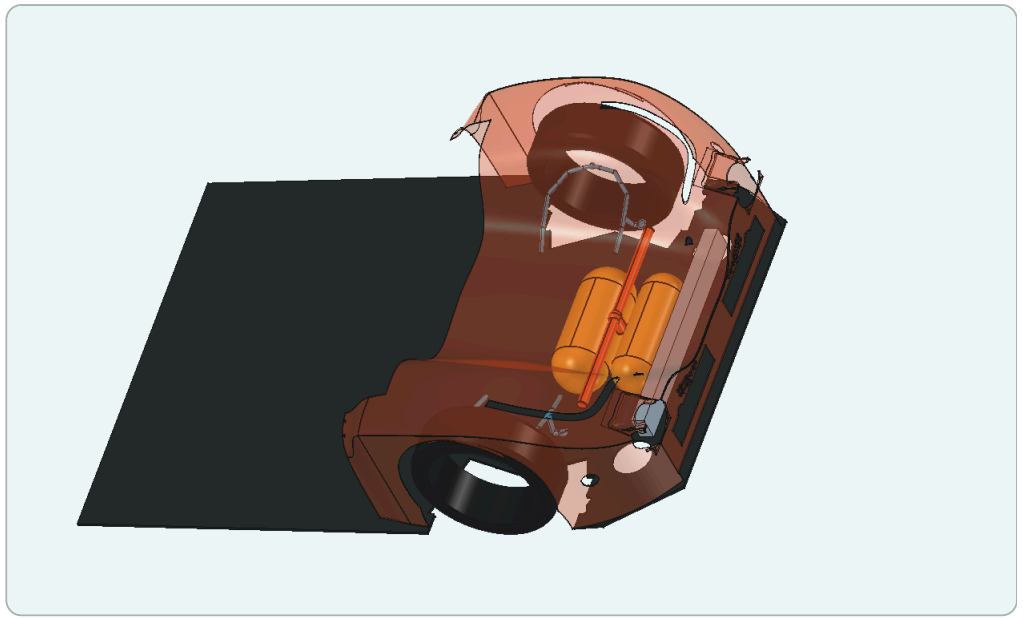

RWD

Изоляция тел · Ортографическая пара с одинаковой камерой · Камера и тела ·

Коллектор, ёмкости и заглушки

Отдельный крупный план пяти тел R06. Выходы коллектора заглушены.

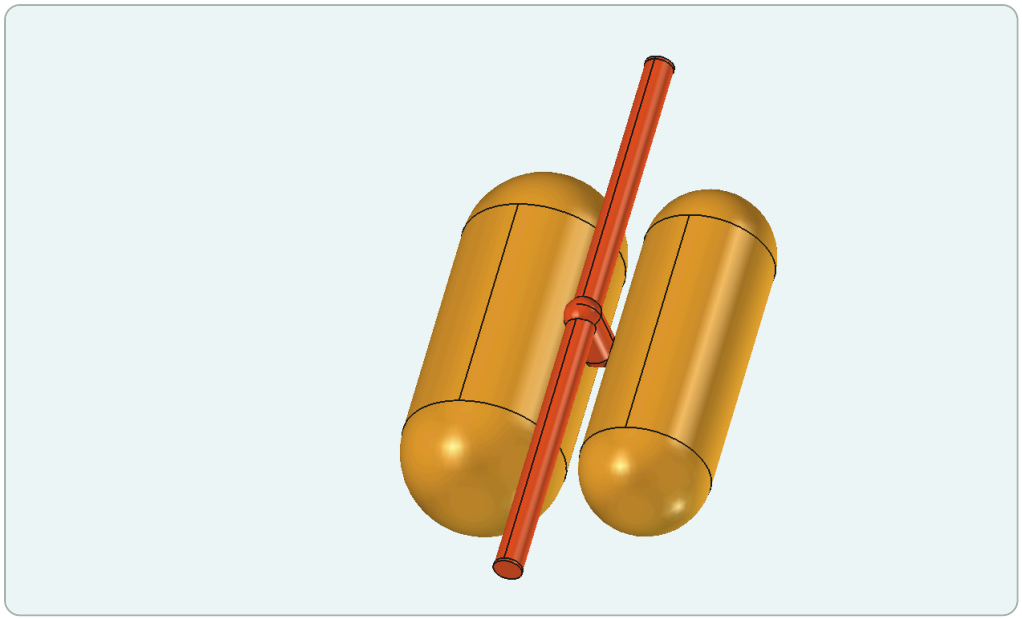

AWD

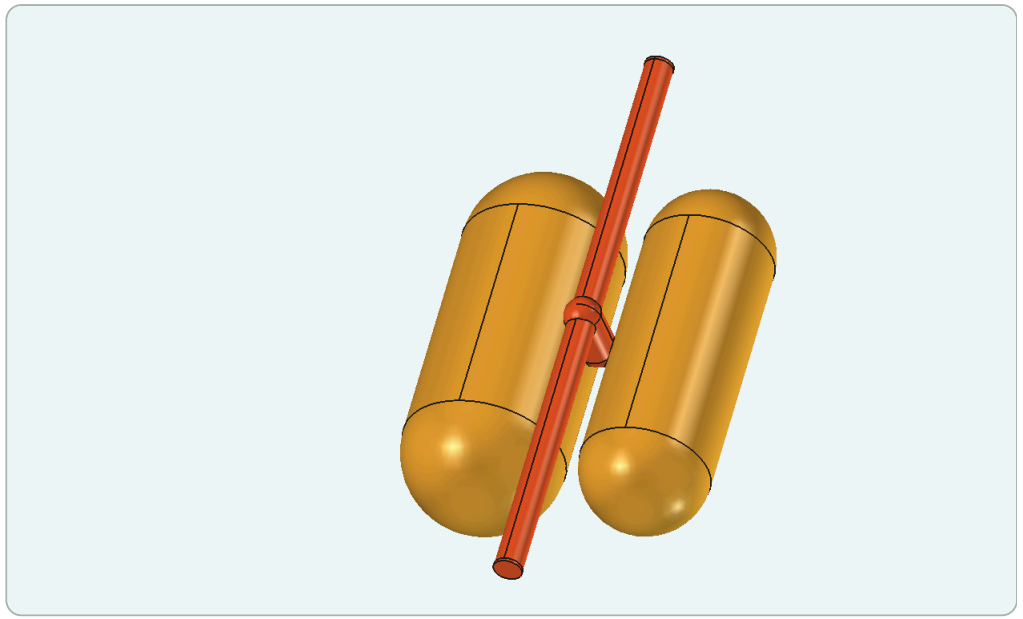

RWD

Продольный разрез Y=0

Система координат R06, мм. Сохранена сторона Y ≥ 0. Разрез в окне FreeCAD.

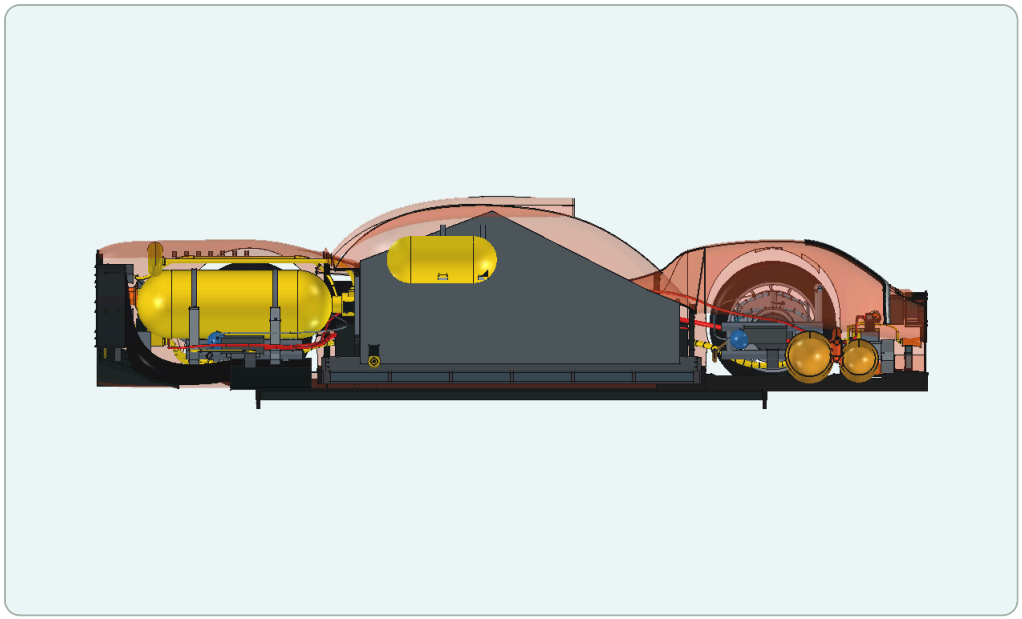

AWD

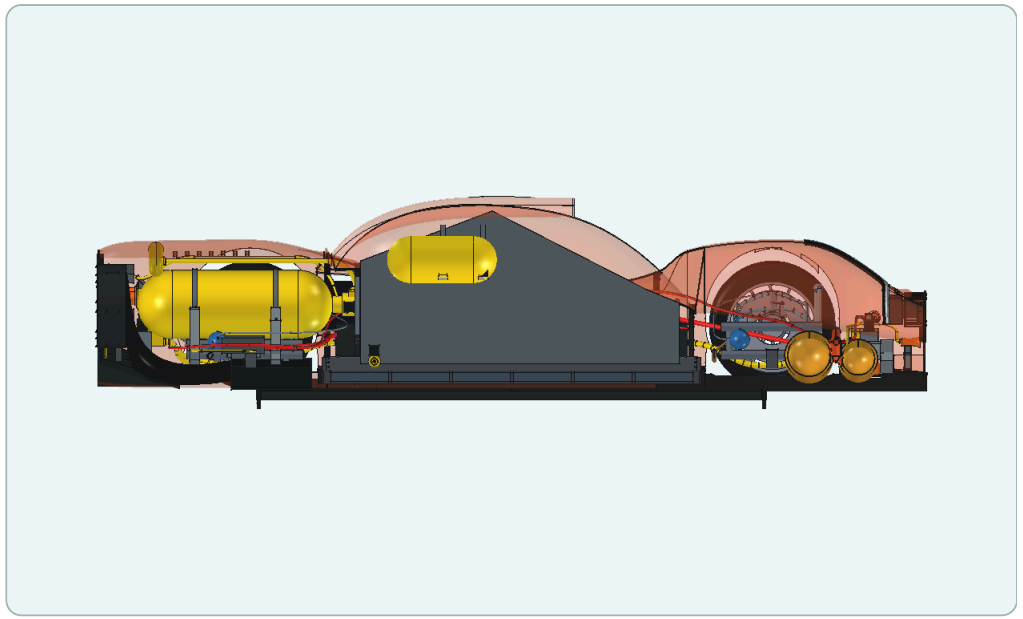

RWD

Отсечение в окне FreeCAD. Режущая плоскость без заливки. · Ортографическая пара с одинаковой камерой · Камера и тела

.

Поперечный разрез X=1550

Мировая ось X направлена вперёд. Сохранена сторона X ≤ 1550 мм.

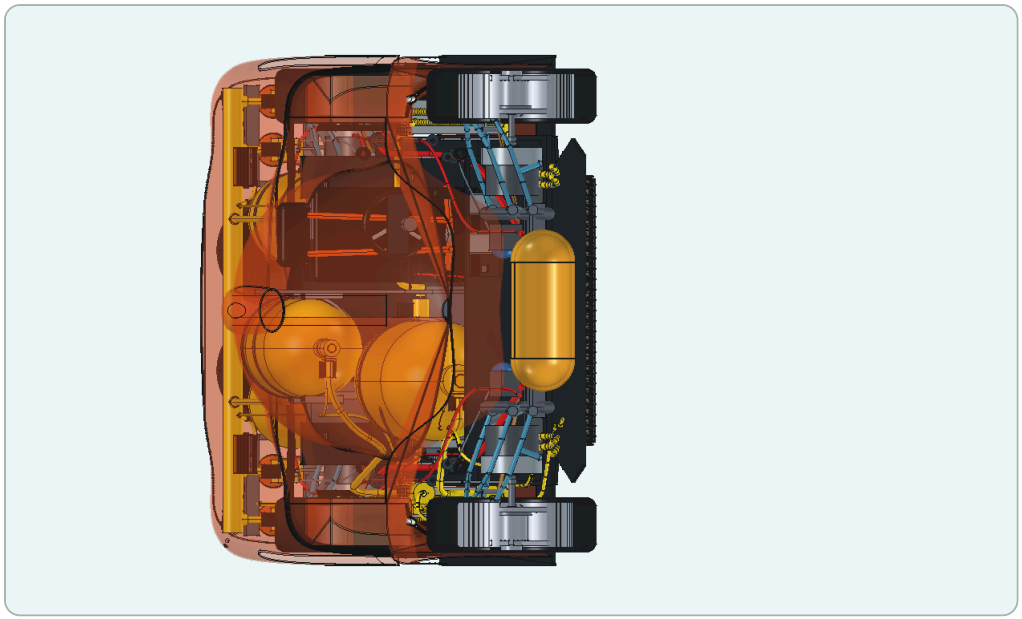

AWD

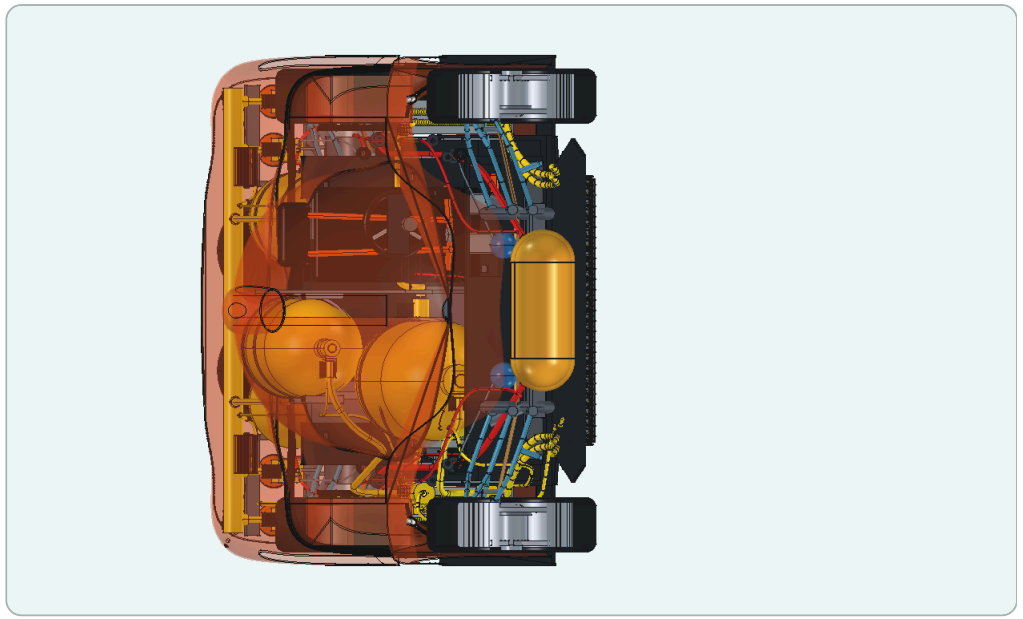

RWD

Отсечение в окне FreeCAD. Режущая плоскость без заливки. · Ортографическая пара с одинаковой камерой · Камера и тела

.

Горизонтальный разрез Z=343

Вид сверху. Сохранена сторона Z ≤ 343 мм. Проекция в окне FreeCAD.

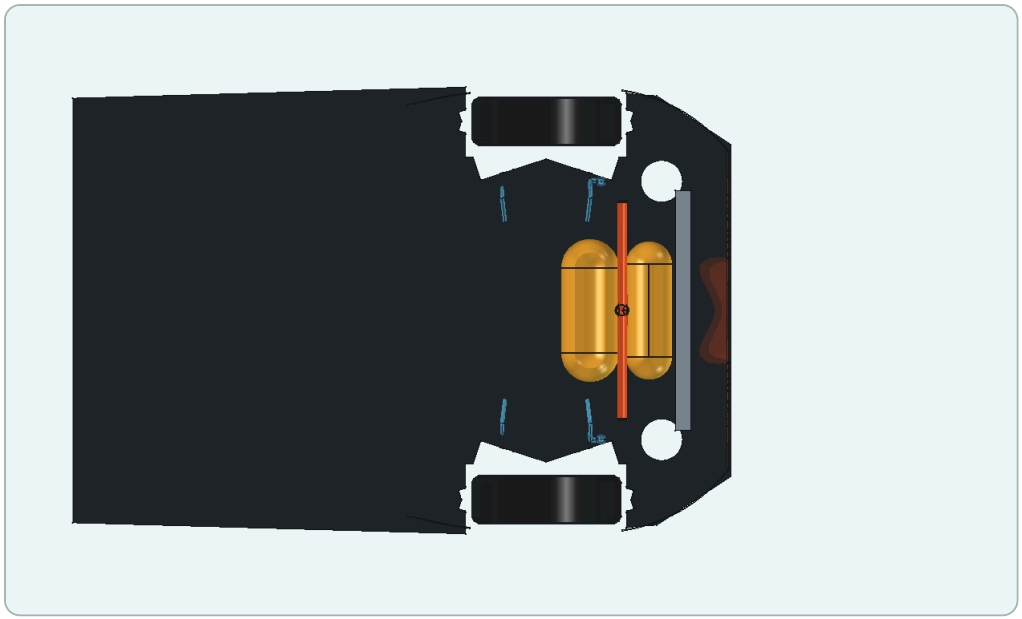

AWD

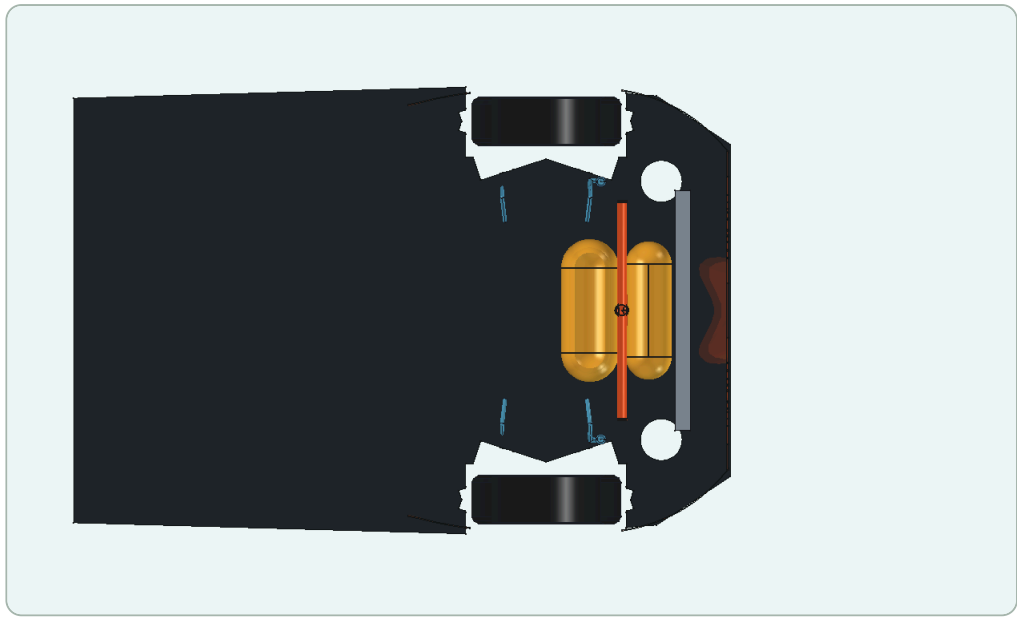

RWD

Отсечение в окне FreeCAD. Режущая плоскость без заливки. · Ортографическая пара с одинаковой камерой · Камера и тела

.

Трассы T201 и T202

Изоляция ветвей отвода. Видимая геометрия отображает компоновку R06.

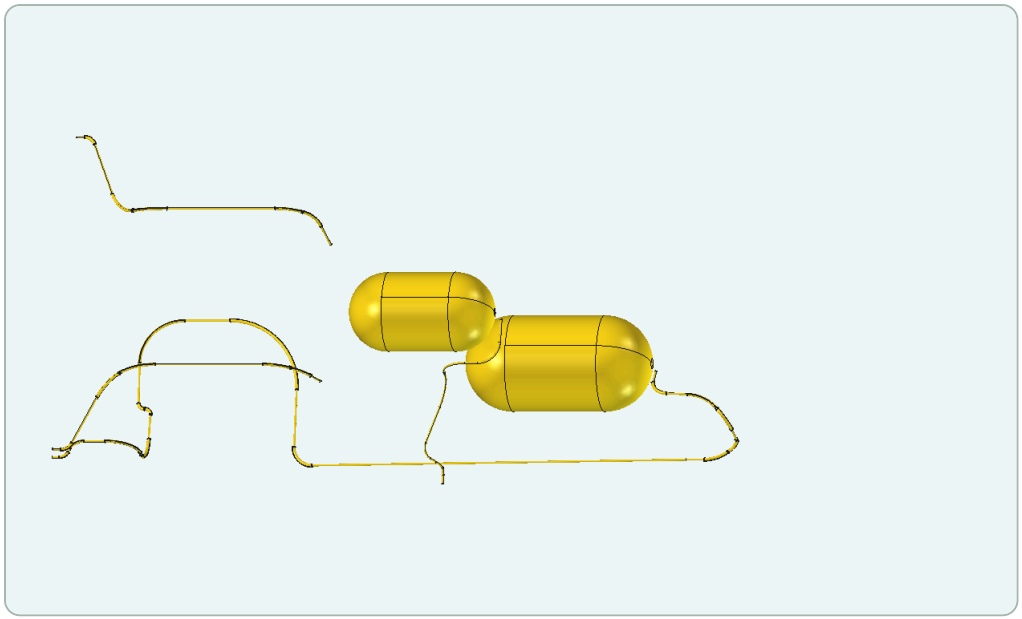

AWD

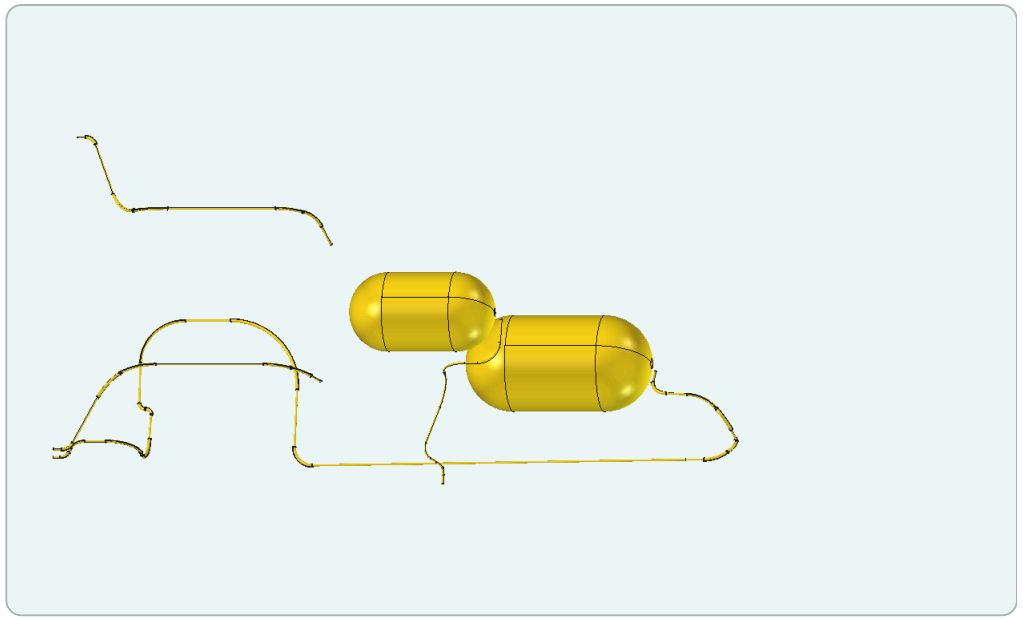

RWD

Изоляция тел · Ортографическая пара с одинаковой камерой · Камера и тела ·

Ход и поворот колёс

Проверены 672 дискретные позы передних колёс при колее 1640 и 1648 мм, ходе −210…+40 мм и повороте ±18°. График показывает объём выборки. Протоколы охватывают посадочный пакет и указанные движущиеся детали.

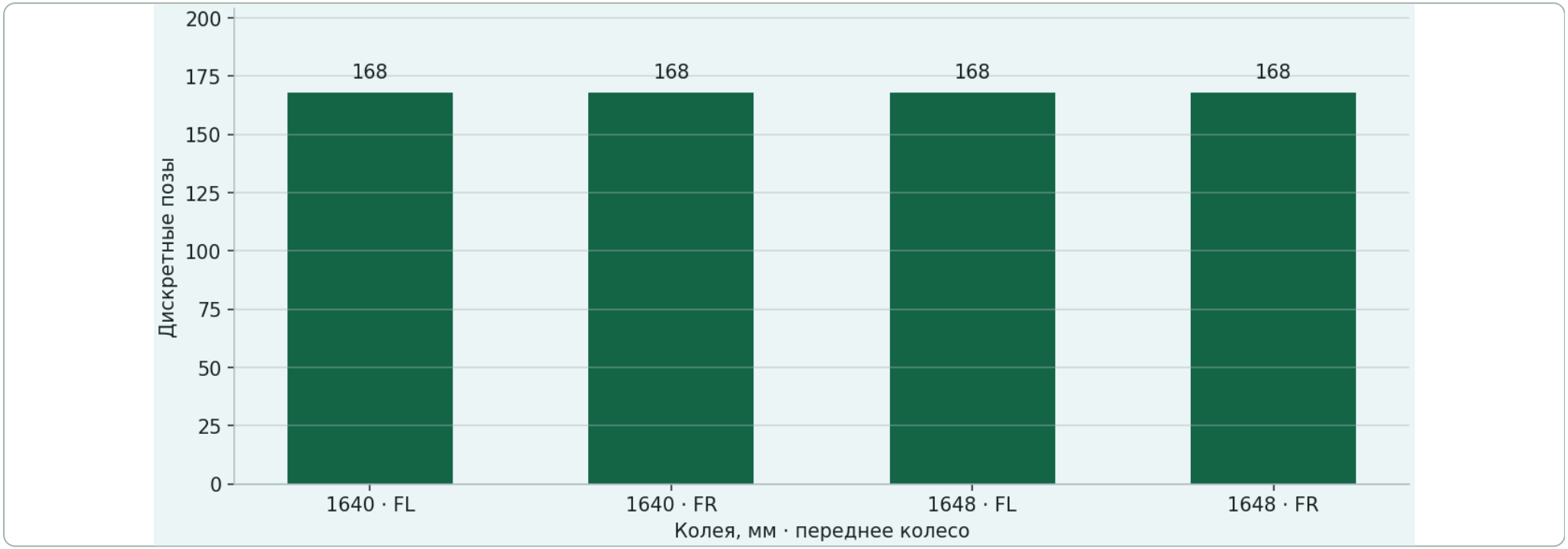

Данные расчёта R06

Источники R06 · motion_FL_1640.json · motion_FR_1640.json · motion_FL_1648.json · motion_FR_1648.json ·

Сечения посадочного пакета

Контуры сечений получены из BRep R06. Высота Z указана для каждой детали. Внутренний объём двух ёмкостей 31,29 л.
Ближайший измеренный зазор до соседних неподвижных деталей около 4,22 мм.

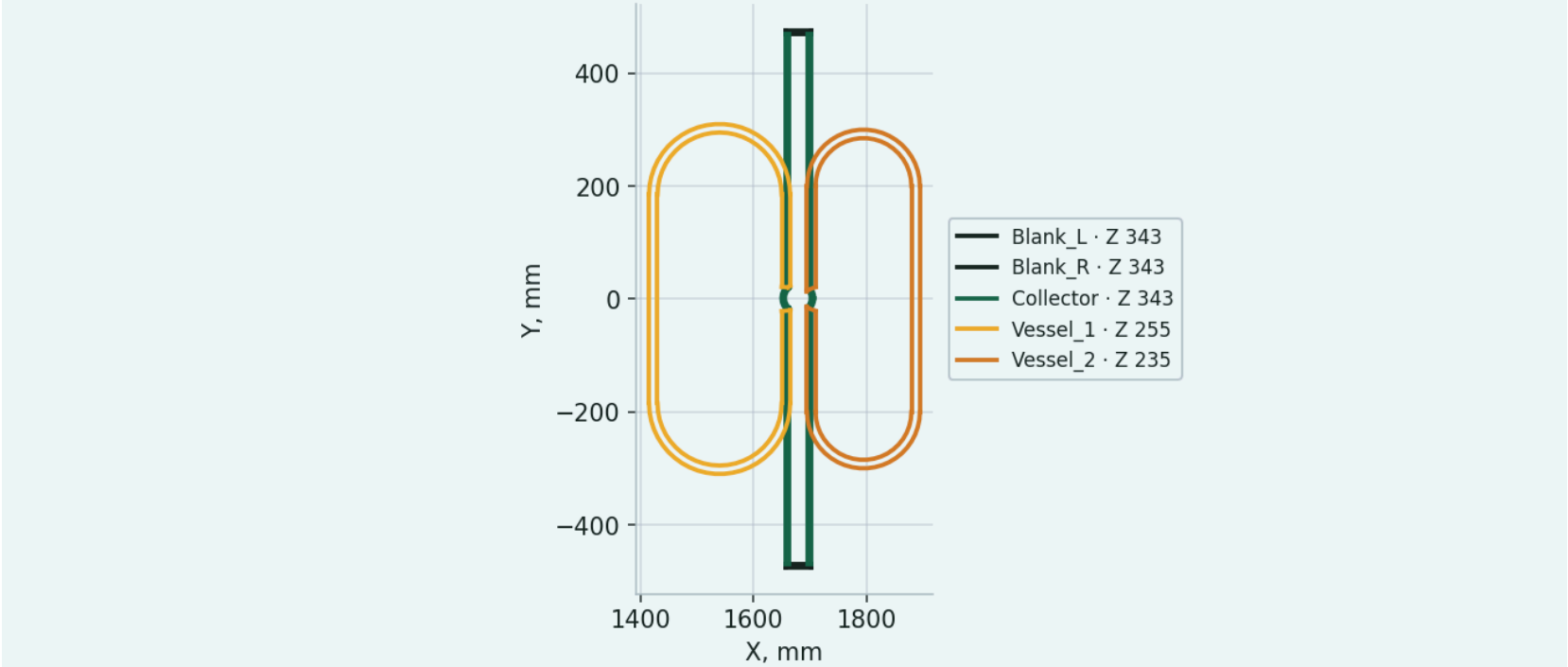

Данные расчёта R06

Источники R06 · reserve_sections.json · native_saved.json · r06_results.json ·

Условный манёвр AWD и RWD

Общая траектория: 2,646 с, подъём 5 м, дальность 25 м, вертикальная скорость касания −2,50 м/с. На отрыве расчётная масса AWD / RWD 2327,05 / 2227,58 кг. Штатная схема даёт 0 с и 0 м. Статус HOLD.

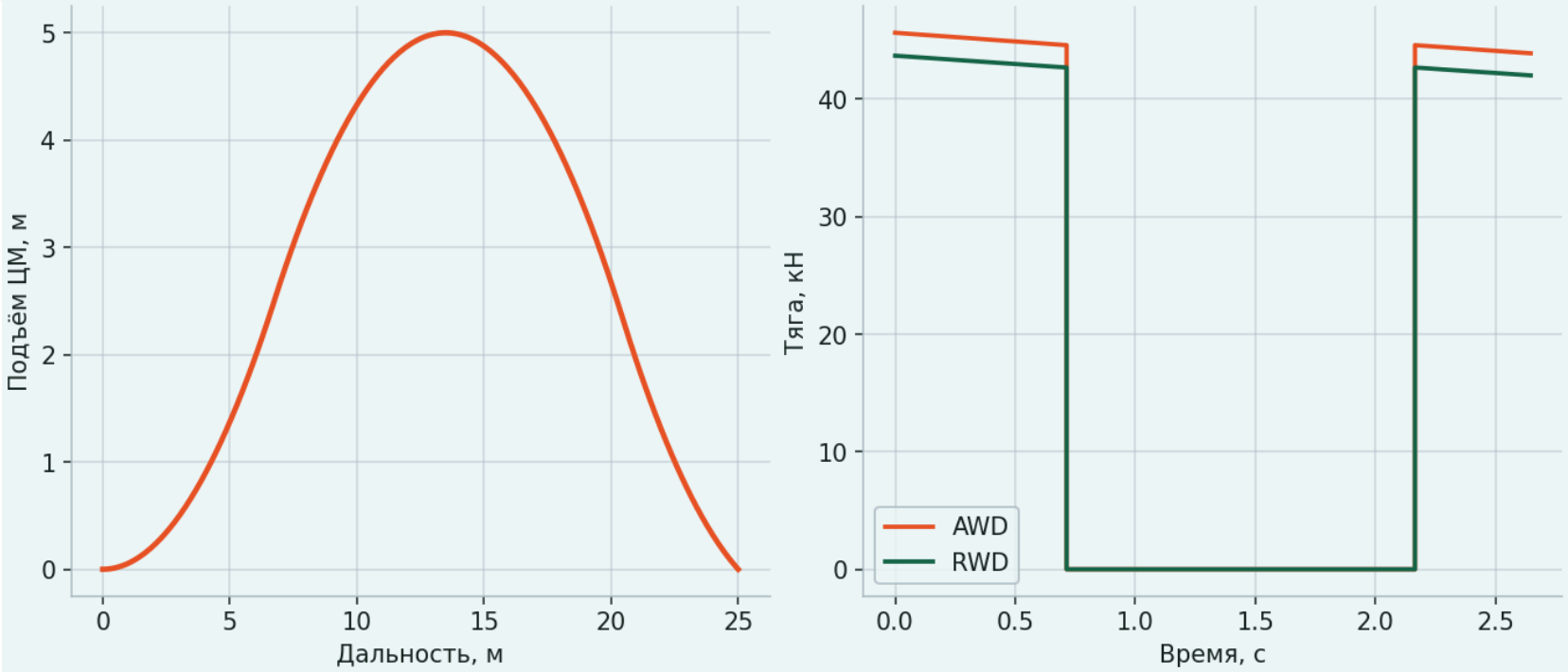

Данные расчёта R06

Источники R06 · trajectory_AWD.csv · trajectory_RWD.csv · target_cases.csv · r06_results.json ·

Границы запаса и расхода

Даже при условном объединении ёмкостей диапазоны остаточного давления не перекрываются. AWD: максимум 5,20 МПа по запасу и минимум 13,46 МПа по расходу. RWD: 5,88 и 12,68 МПа. Инженерная база расчёта R06.

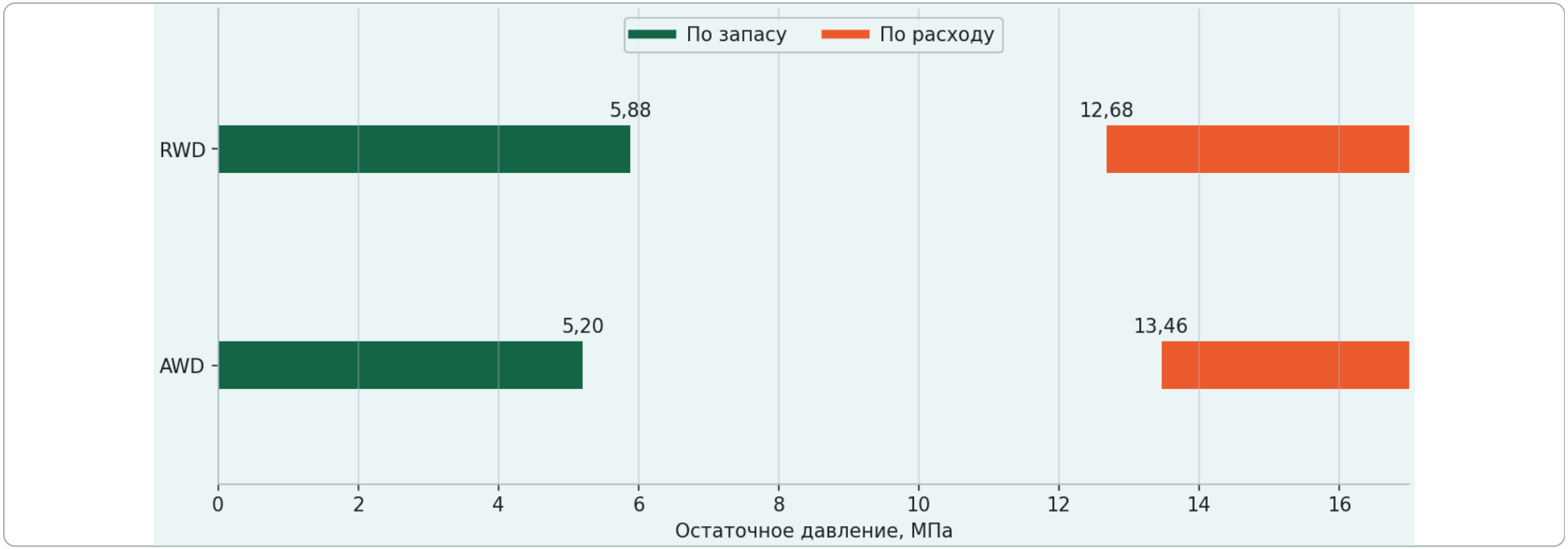

Данные расчёта R06

Источники R06 · pressure_tradeoff.json · pressure_tradeoff.csv ·

Модели и протоколы

AWD FCStd · RWD FCStd · Общий скелет R06

Сохраняйте три нативных файла в одной папке. Оформление оранжевое в обеих сборках. Разрезы и изоляции сделаны в сеансе съёмки. Расчётные листы используют зафиксированные данные R06.

Карта кадров · AWD · RWD · Сверка геометрии RWD · SHA-256