ТЕКСТКАД
УЧИМ AI ДЕЛАТЬ ВЕЩИ

Внутренняя рама левой двери

Габариты и геометрия для согласования

ROADSTER R5 / R10

DEV26 · 21.11.2026

Вид с левого борта

X–Z · 1:10

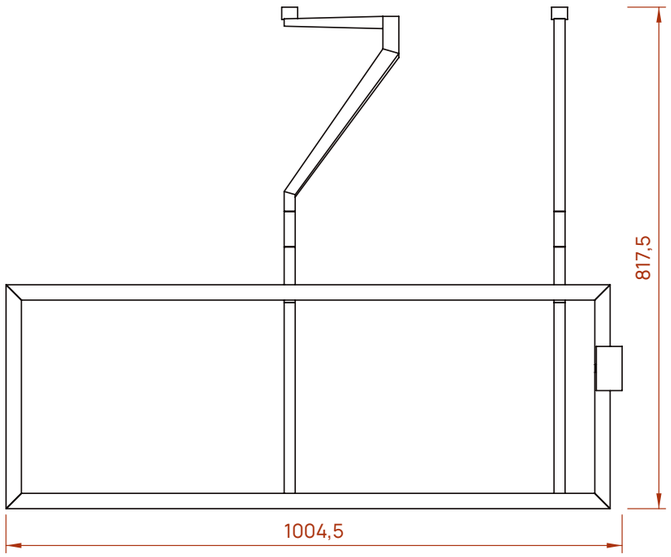

Вид сверху

X–Y · 1:10

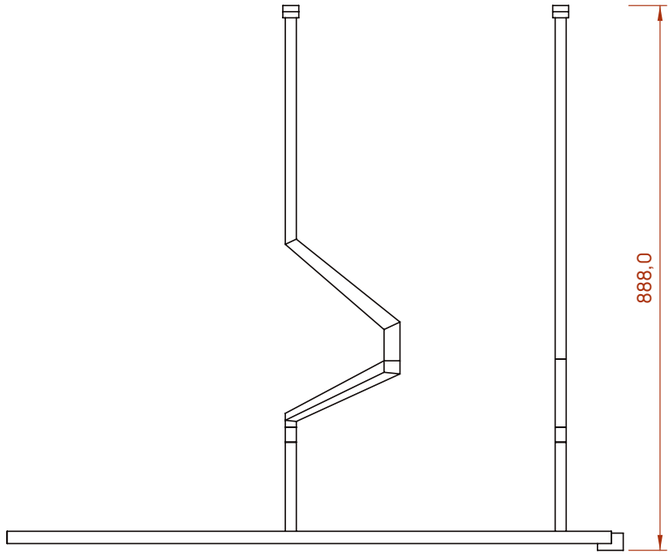

Поперечный вид со стороны –X

Y–Z · 1:10

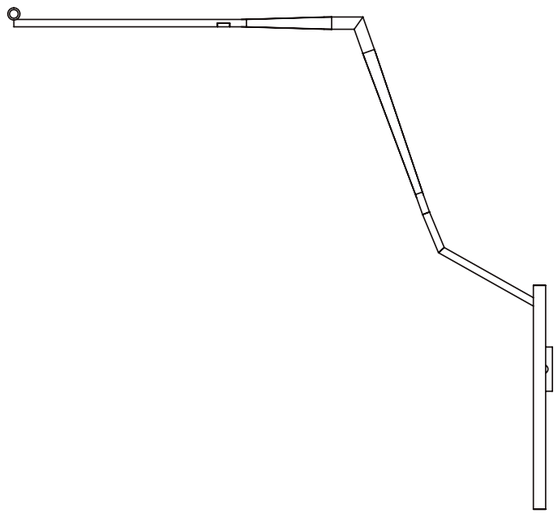

Аксонометрия

Общий вид

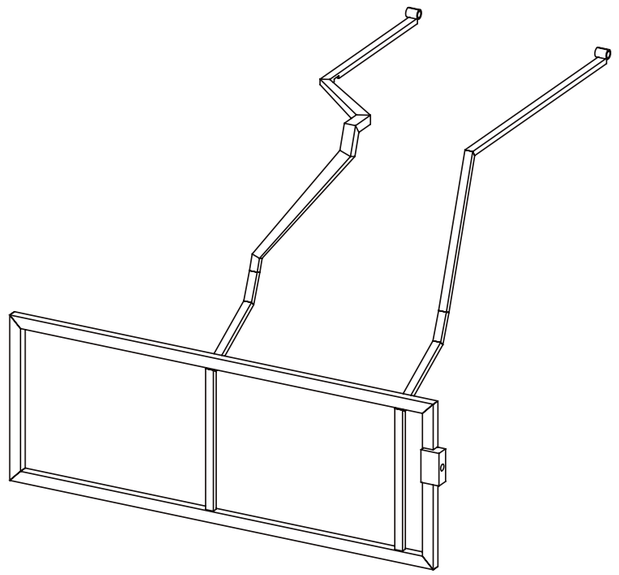

Данные модели

Нативный объект

DoorLInnerWeldment

Состав после импорта STEP

17 твёрдых тел

Габарит X × Y × Z, мм

1004,5 × 888,0 × 817,5

Объём по исходному CAD, см³

747,3

Проверка обмена

Относительное расхождение объёма

4,35e-12

Критерий проекта ≤ 0,000001

Оси и размеры

Размеры справочные, в мм.

Оси шасси исходной сборки R10.

Номинальная закрытая поза двери.

Область применения

Лист для проверки компоновки.

Допуски, сварные соединения

и материал требуют согласования.